AANTREKKOPPELS 201

SPECIAAL GEREEDSCHAP 301

BESCHRIJVING, WIJZIGINGEN 401

UIT- EN INBOUWEN VAN:

- FUSEE 702
- BOVENSTE WIELDRAAGARM 705
- WIELLAGER 706
- ONDERSTE FUSEEKOGEL 710
- TORSIESTAAF 713
- VERANKERINGSBALK VAN TORSIESTAVEN 717
- ONDERSTE WIELDRAAGARM 717

AANTREKKOPPELS

	daN.m
Bovenste fuseekogel op fusee	3,5
Bovenste wieldraagarm op steun	4,75
Moer op onderste wieldraagarmas	7,5
Moeren op bovenste wieldraagarmas	5,5
Onderste fuseekogel op fusee	34
Onderste fuseekogel op wieldraagarm	7,5
Remklauw op fusee	6,25
Remschijf op wielnaaf	4,75
Schokdemper, bovenste bevestiging	1,25
Schokdemper, onderste bevestiging	2,25
Silentbloc van verankeringsbalk voor torsiestaven op carrosserie	1,5
Stabilisatorstang op langsligger	2,25
Stabilisatorstang op vertikale trekstang	1
Stelhefboom van torsiestaaf op verankeringsbalk	7,5
Stootrubber op onderste wieldraagarm	1,5
Traverse van voorwielophanging op carrosserie	4,75
Vorkstuk voor bevestiging van torsiestaafnaaf	1,5
Wielnaafmoer	19,5

SPECIAAL GEREEDSCHAP EN ZELF TE VERVAARDIGEN GEREEDSCHAP

A

Bouten voor het demonteren van de naaf.
Ond. nr. 0002091000

B

Stuurkogeltrekker.
Ond. nr. 0001553400

C

Trekker (hulpstukken) voor binnenring van voorwiellager, ond. nr. 0017436000.
Te gebruiken met trekker ond. nr. 0001552500.

D

Gereedschap om de naaf in het wiellager te persen.
Ond. nr. 0002091100

E

Stempel.
Ond. nr. 0002087500

F

Sleutel voor onderste fuseekogel.
Ond. nr. 0016901600

G

Dopsleutel voor naafmoer.
Ond. nr. 0002081400

H

Stempelhouder/doorn.
Ond. nr. 0001552200

J

Fuseekogeltrekker.
Ond. nr. 0001553300

K

Sleutel voor het afstellen van de voorspanning van de torsiestaven.
Ond. nr. 0002091600

L

Stempel.
Ond. nr. 0002086000
+ draadstang Ø 14 x 200 mm, lengte 220 mm.

A

B

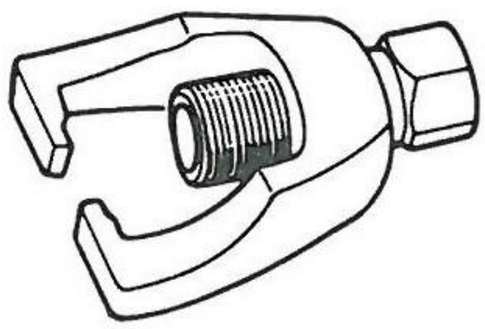

C

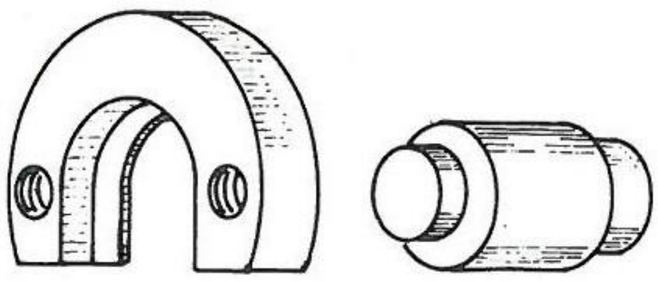

D

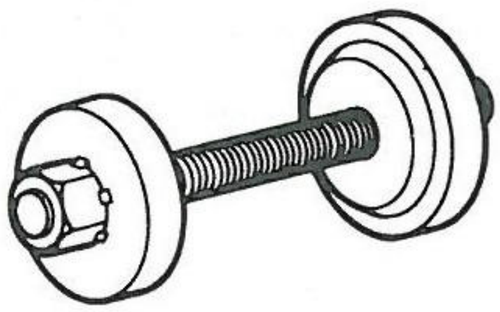

E

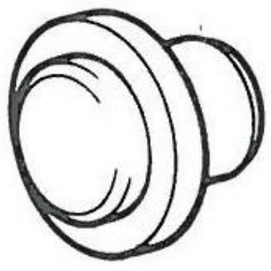

F

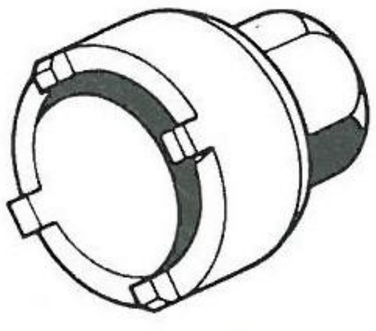

G

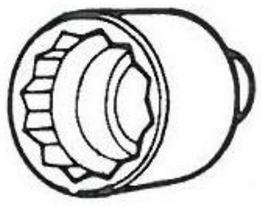

H

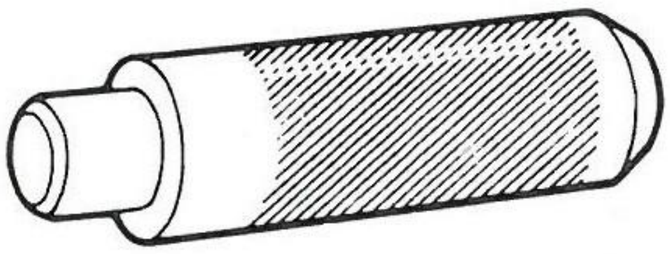

J

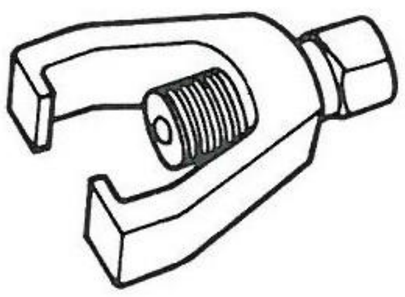

K

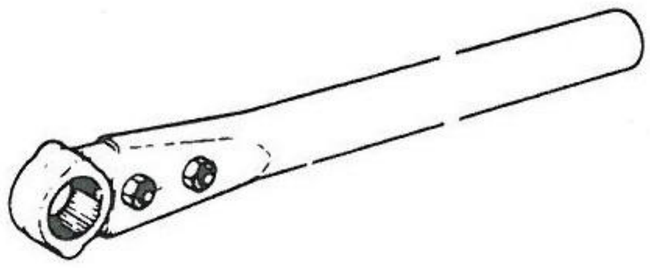

L

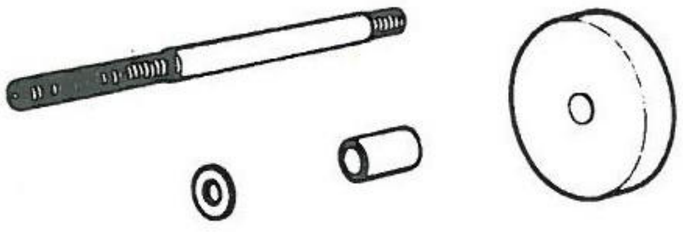

M

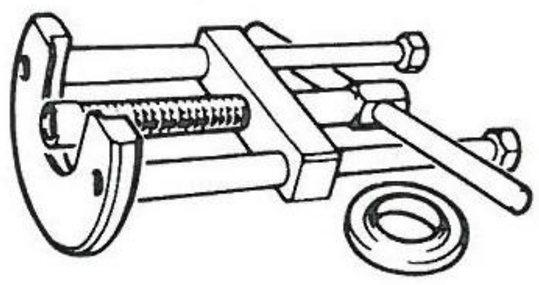

N

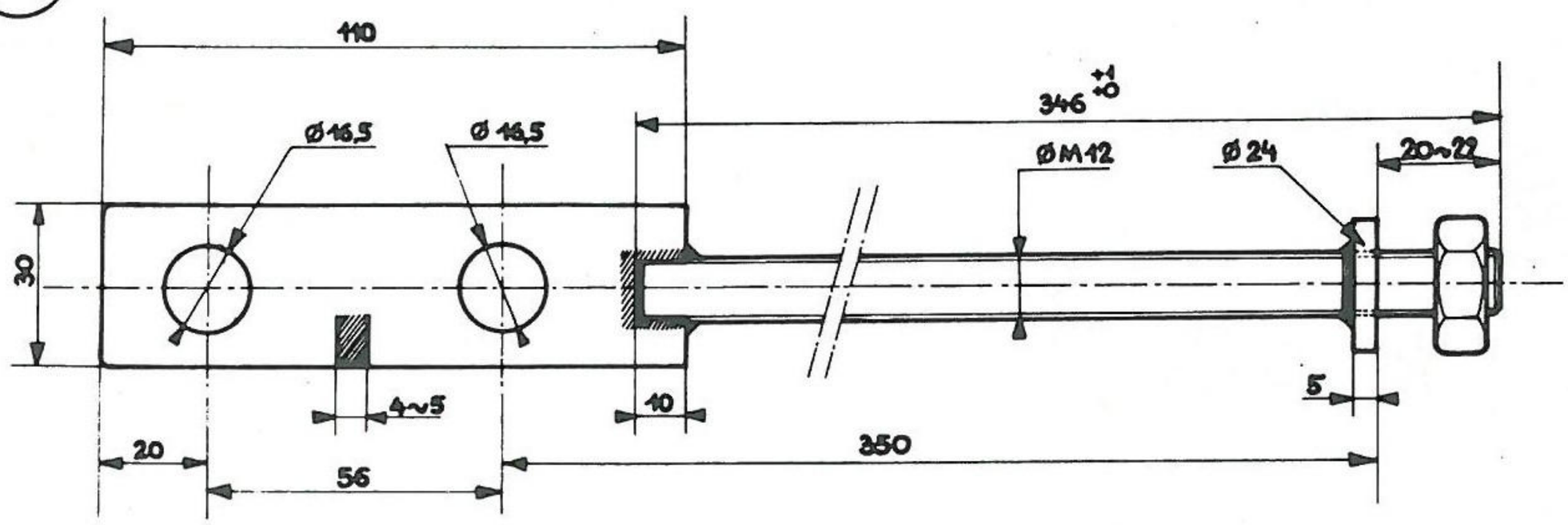

G1 097

M

Trekker ond. nr. 0001552500 voor binnenring van voorwiellager; te gebruiken met vorkstuk ond. nr. 0017436000.

N

Twee trekstangen voor voorwielophanging.
Door monteur zelf te vervaardigen.

BESCHRIJVING, WIJZIGINGEN

BESCHRIJVING

Onafhankelijke voorwielophanging met in lengterichting geplaatste torsiestaven, stabilisatorstang en dubbelwerkende hydraulische schokdempers.

OPMERKINGEN

Aangezien de torsiestaven een bepaalde voorspanning hebben, zijn ze voor de linker- en de rechterzijde verschillend en daarom met verfstippen gemerkt.

BLAUW EN GROEN — voor de rechter torsiestaaf

ROOD EN GROEN — voor de linker torsiestaaf

VOORKOM ONDERLINGE VERWISSELING VAN DE TORSIESTAVEN.

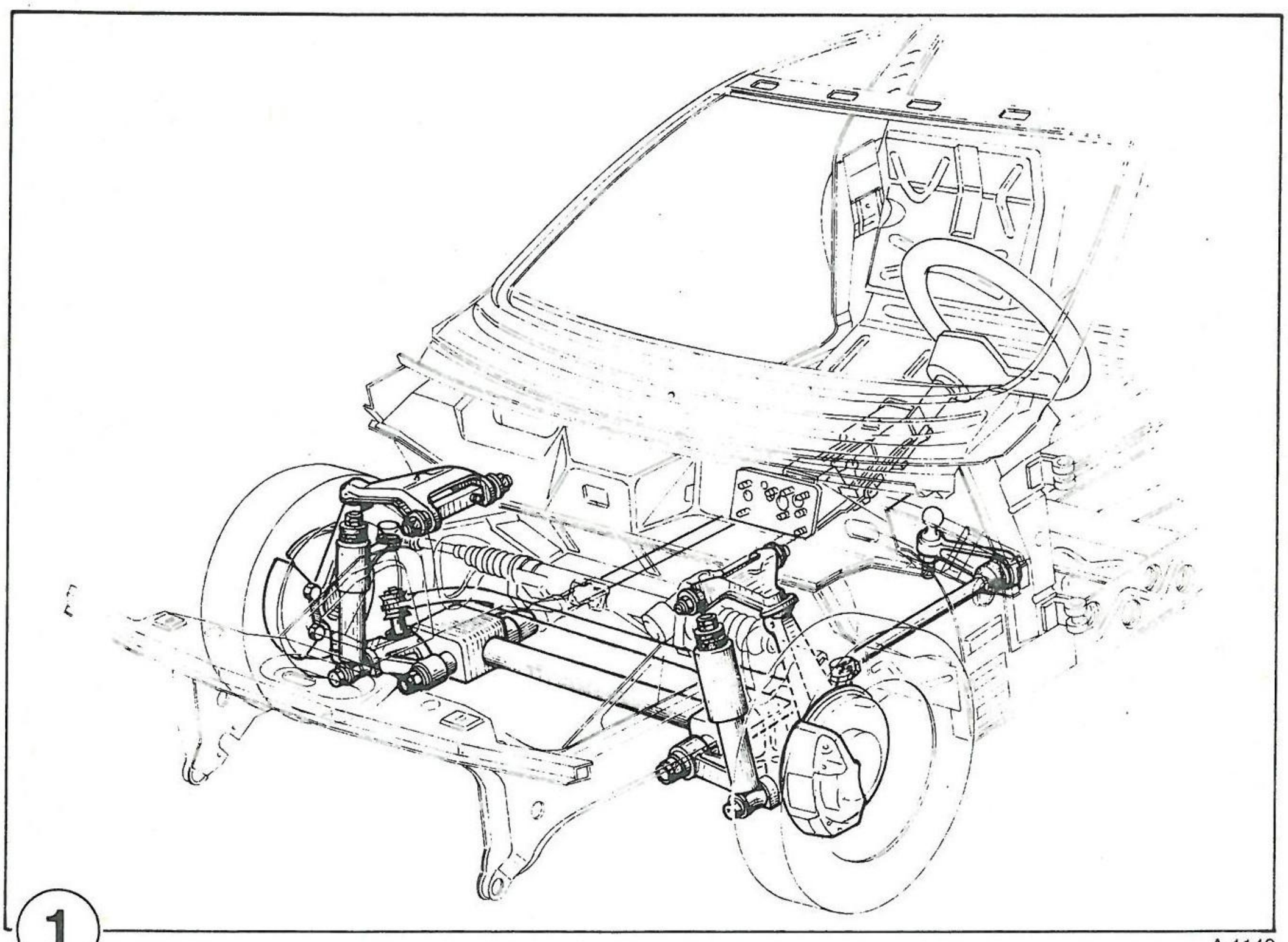

1

A 4140

UITBOUWEN, INBOUWEN

UIT- EN INBOUWEN VAN EEN FUSEE

UITBOUWEN

- Draai de wielnaafmoer los.
- Plaats de wagen op bokken en verwijder het voorwiel.
- Verwijder de remklauw, zonder de remslang los te koppelen, en hang hem op onder de wagen.
- Verwijder de moer van de spoorstangkogel.
- Maak de spoorstangkogel los van de fusee (trekker 0001553400) (fig. 1).
- Verwijder de moer van de onderste fuseekogel.
- Maak de onderste fuseekogel los van de wieldraagarm m.b.v. de trekker 0001553300 (fig. 2).
- Verwijder de borgbout van de bovenste fuseekogel (fig. 3).
- Neem de fusee onder de wagen uit.

INBOUWEN

- Ga in omgekeerde volgorde van uitbouwen te werk en draai de bouten en moeren met de voorgeschreven aantrekkoppels vast.

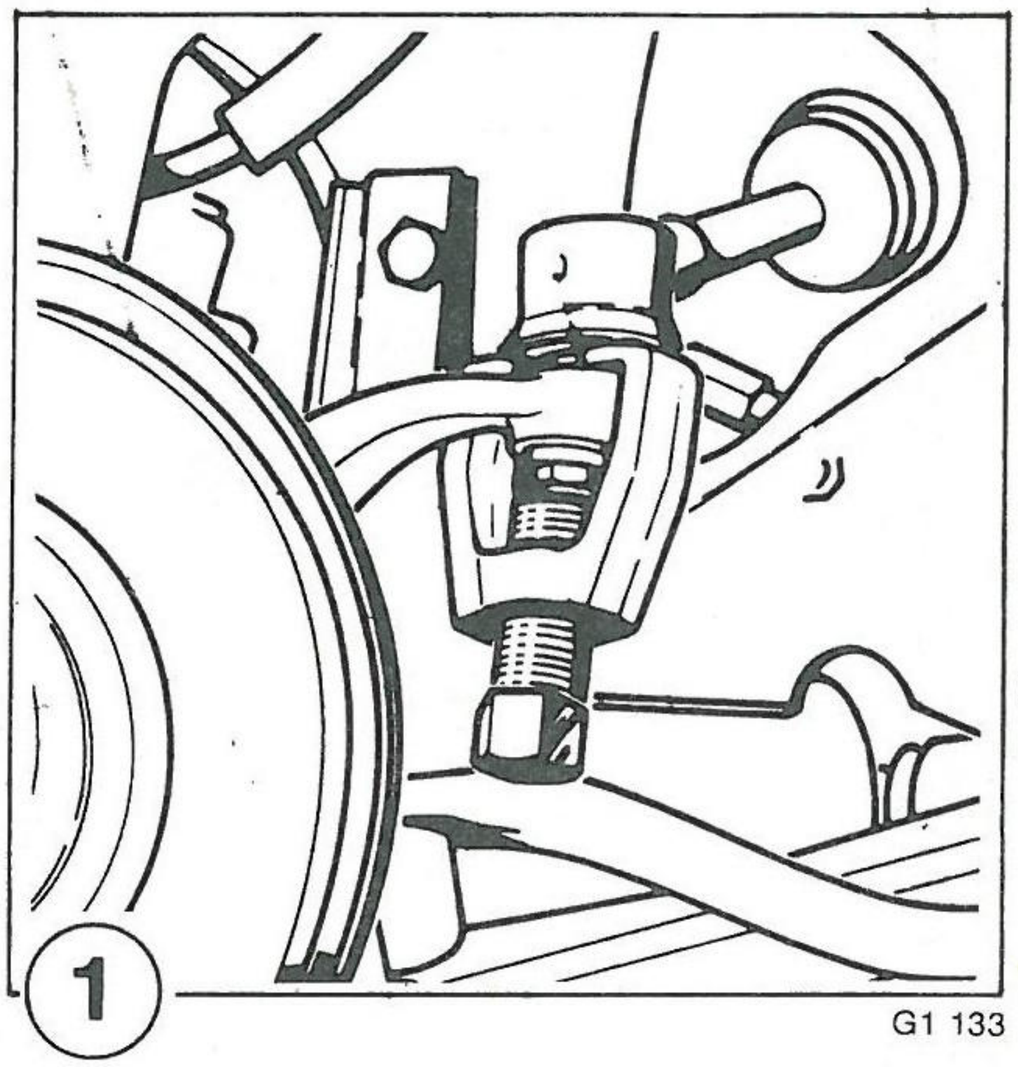

G1 133

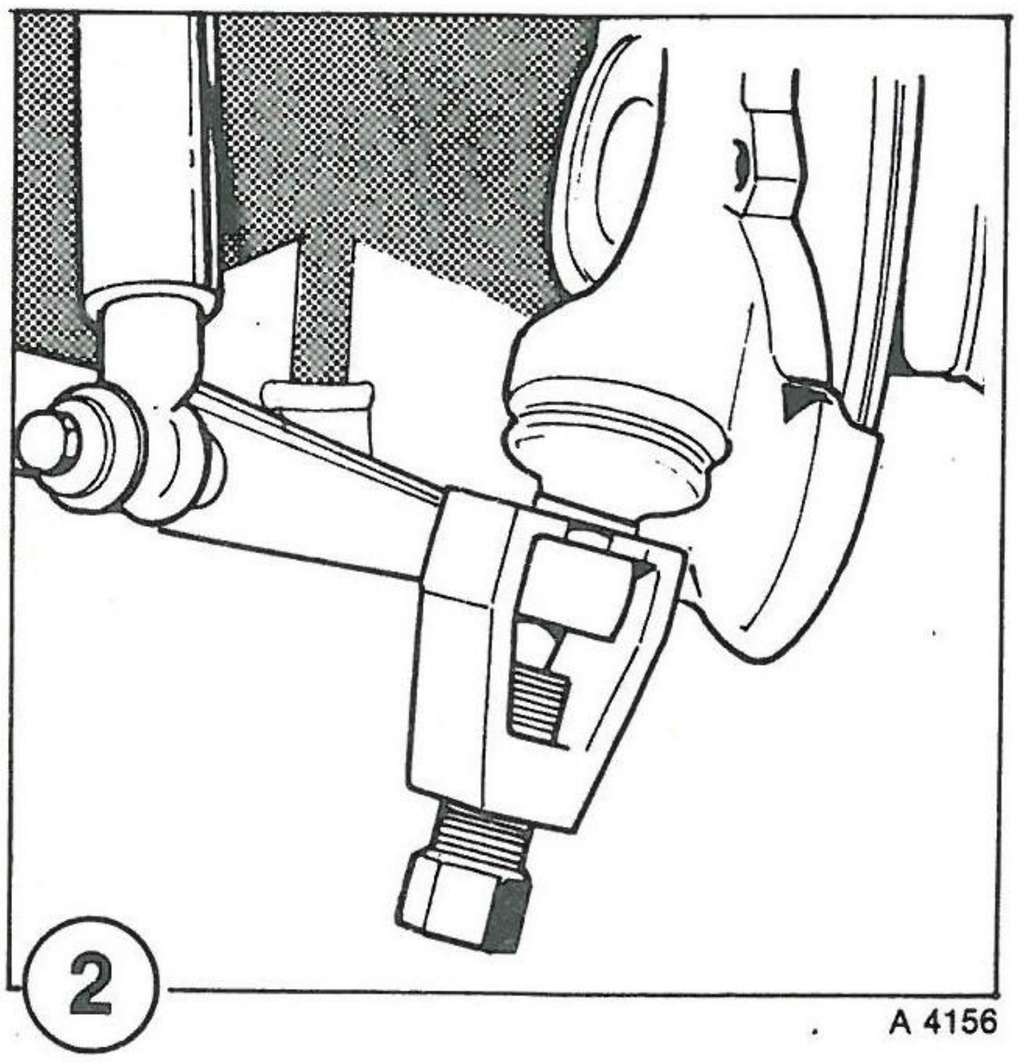

A 4156

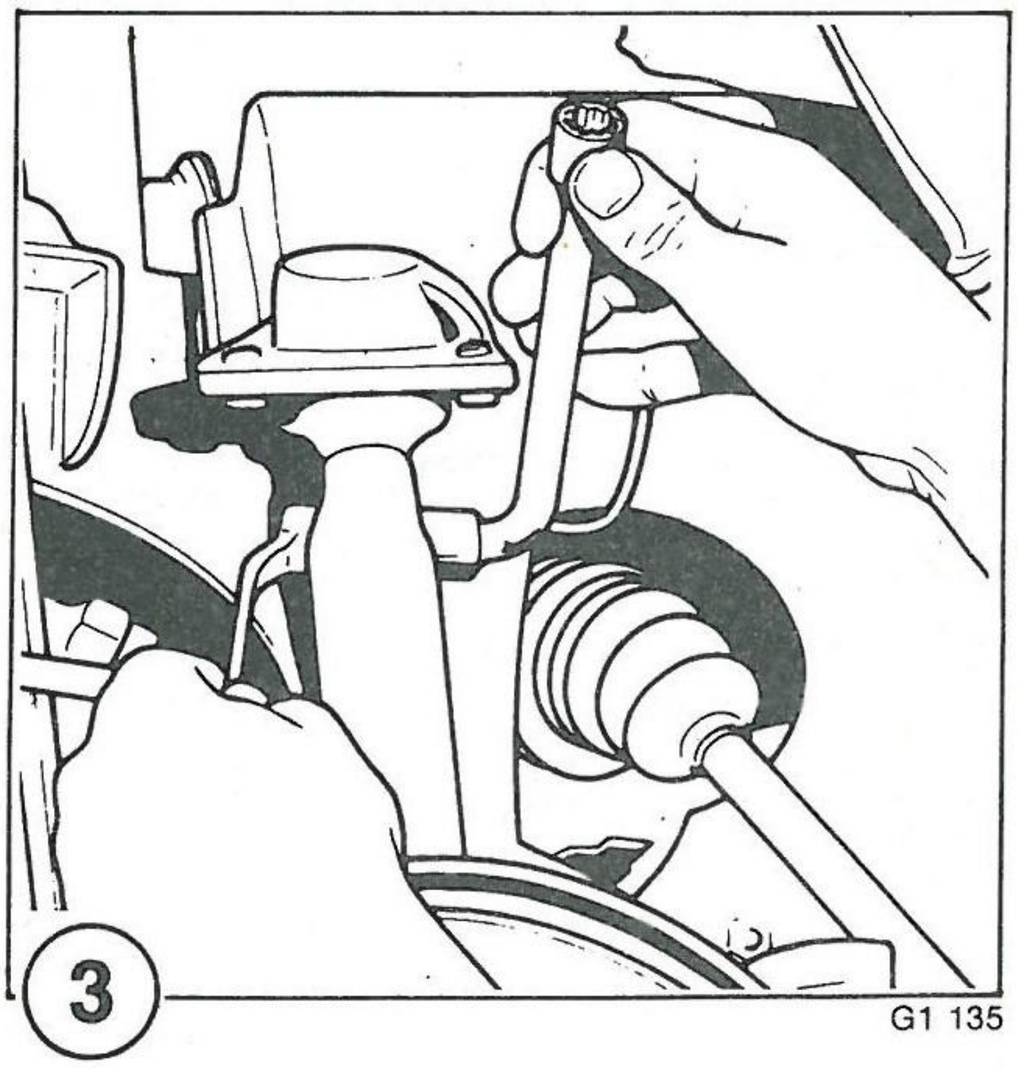

G1 135

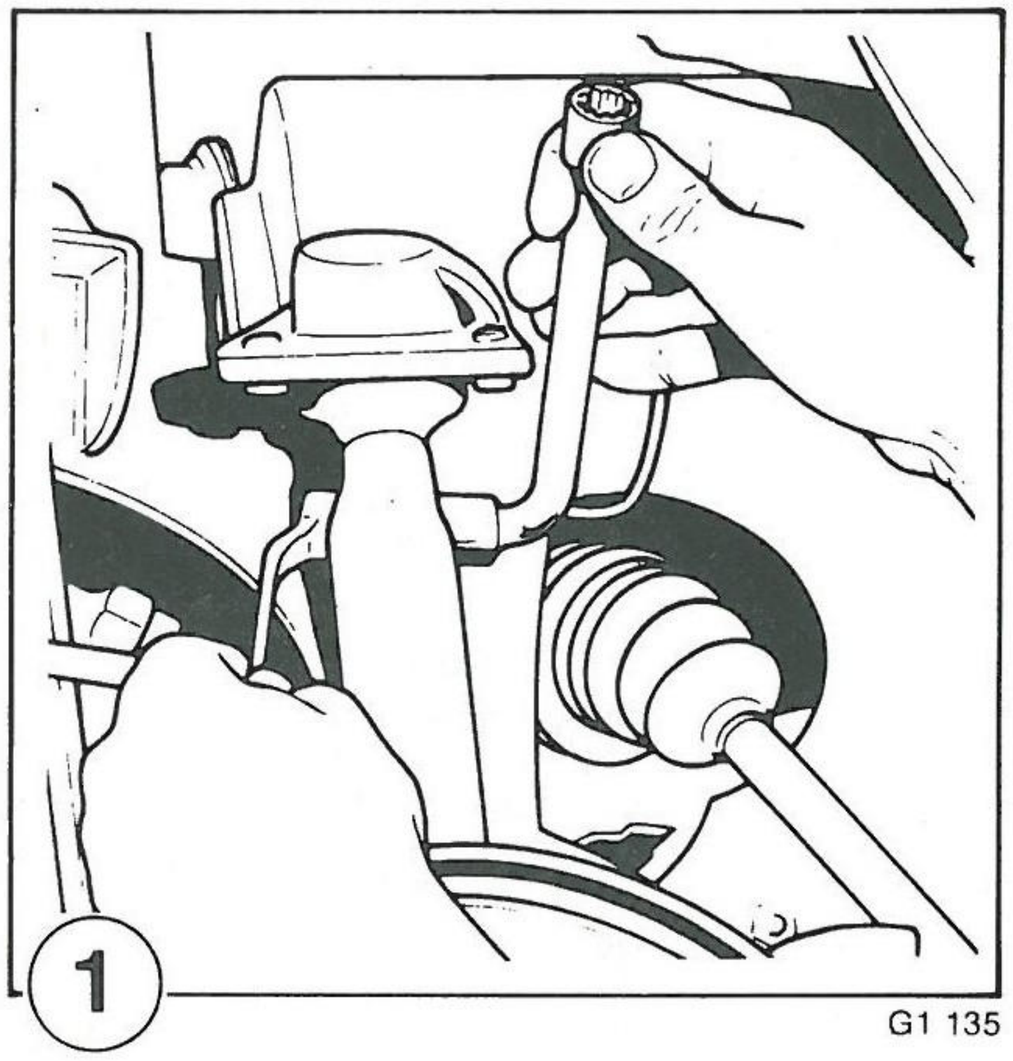

G1 135

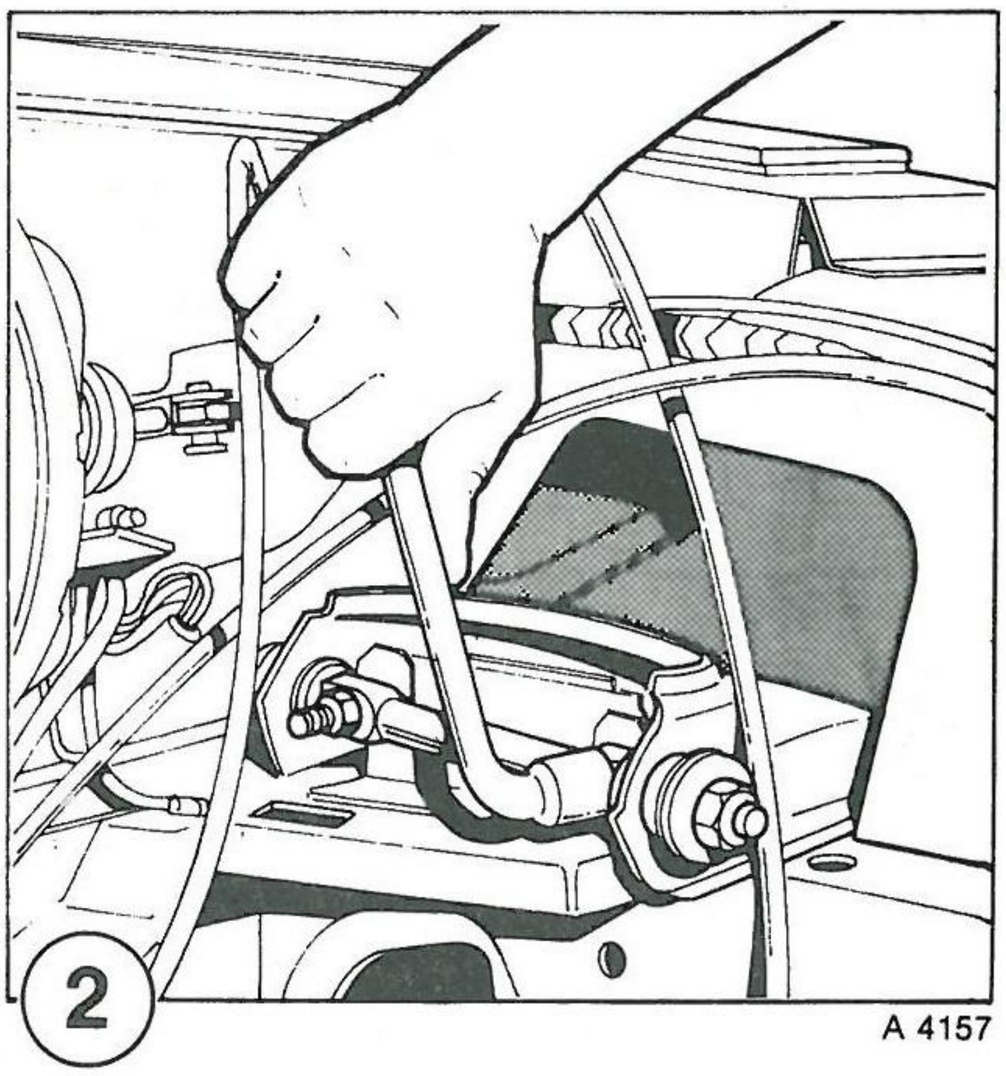

A 4157

UIT- EN INBOUWEN VAN EEN BOVENSTE WIELDRAAGARM

UITBOUWEN

- Rijd de wagen op een hefbrug en plaats hem aan de voorzijde op bokken.
- Verwijder de moer en de bout waarmee de bovenste fuseekogel aan de fusee is gekoppeld (fig. 1).
- Verwijder de bevestigingsbouten van de bovenste wieldraagarm (fig. 2). Neem de vulplaatjes voor het afstellen van de voorwieluitlijning weg.
- Verwijder de complete wieldraagarm.

INBOUWEN

- Inbouwen geschiedt in omgekeerde volgorde.
- Controleer de voorwieluitlijning.

VERVANGEN VAN EEN WIELLAGER

VERWIJDEREN

- Bouw de fusee uit.
- Klem de fusee in een bankschroef die van zachte beschermplaten is voorzien.
- Verwijder de bevestigingsbouten van de remschijf.
- Verdraai de remschijf 1/16 omwenteling t.o.v. de wielnaaf.
- Draai de twee bouten (ond. nr. 0002091000) gelijktijdig aan teneinde de wielnaaf uit het lager te verwijderen (fig. 1).
- Verwijder de remschijf (fig. 2).

N.B.: Indien de binnenste lagerloopring op de naaf is achtergebleven, dient deze te worden verwijderd m.b.v. het speciaal gereedschap 0001552500 en 0017436000 (fig. 3).

- Verwijder met een tang de borgring van het lager (fig. 4).

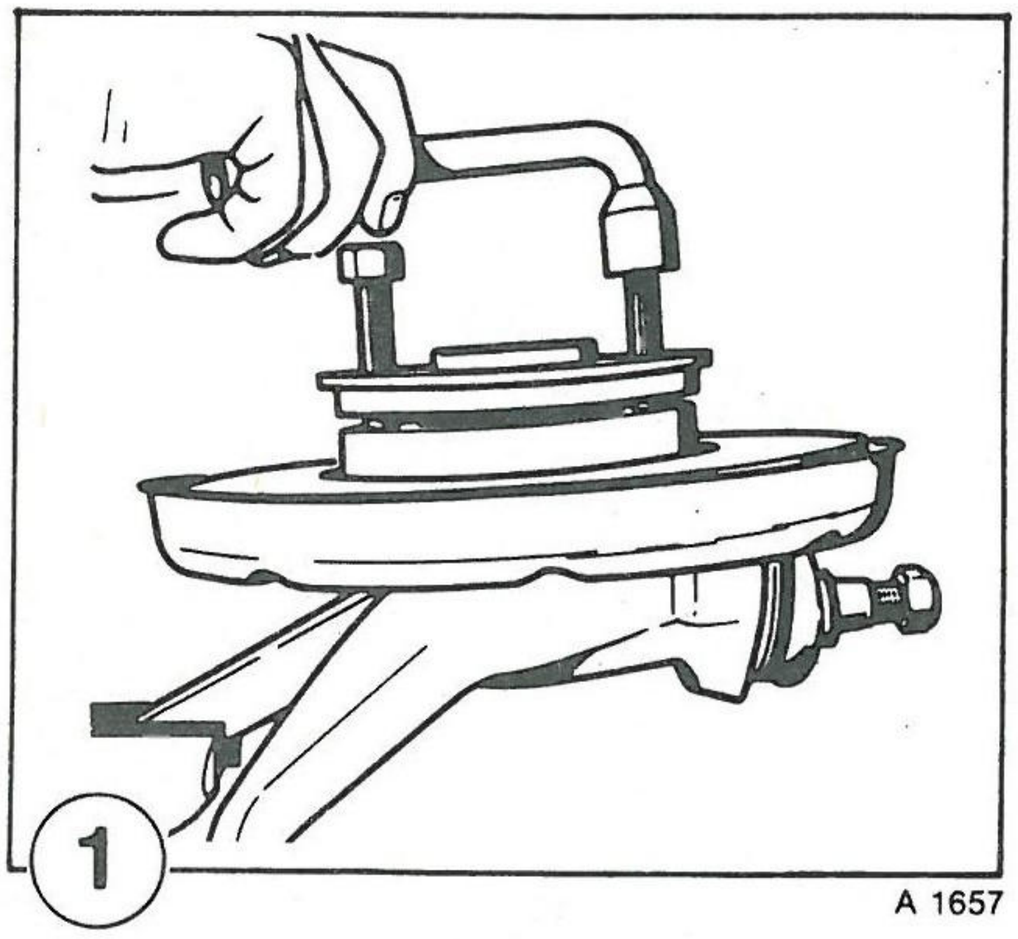

A 1657

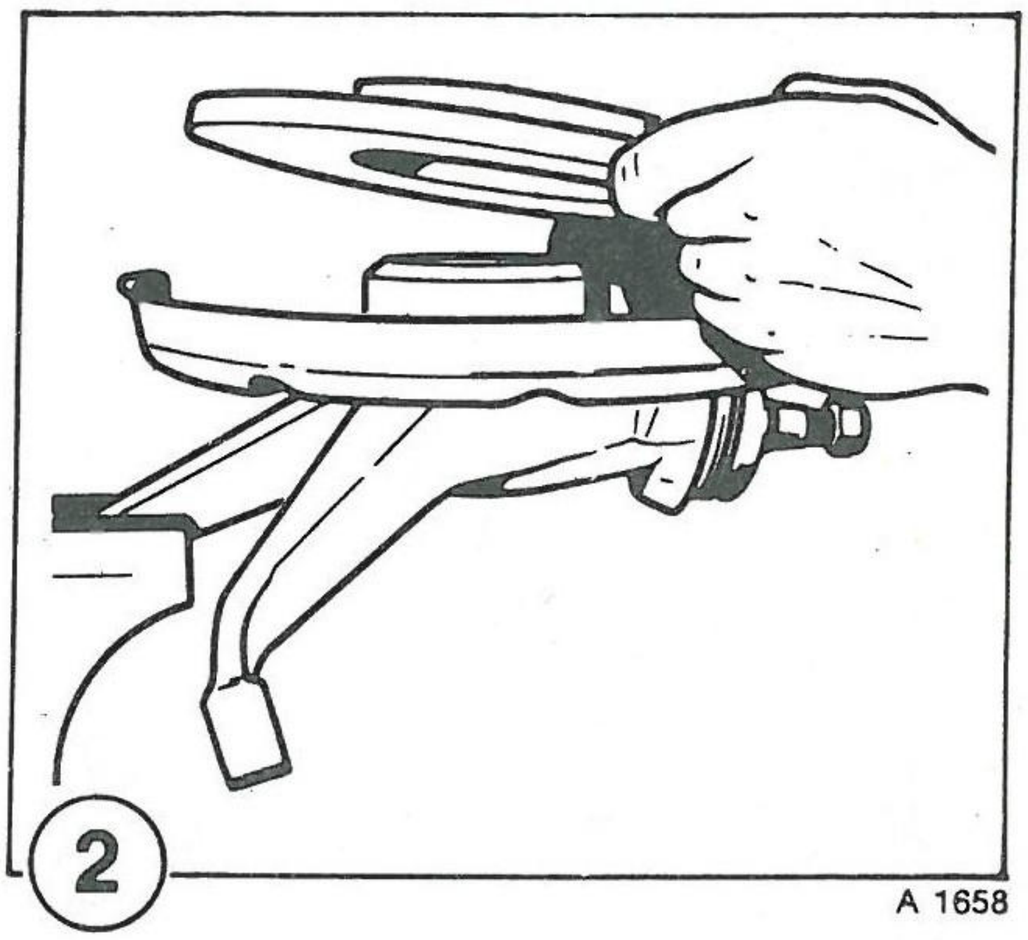

A 1658

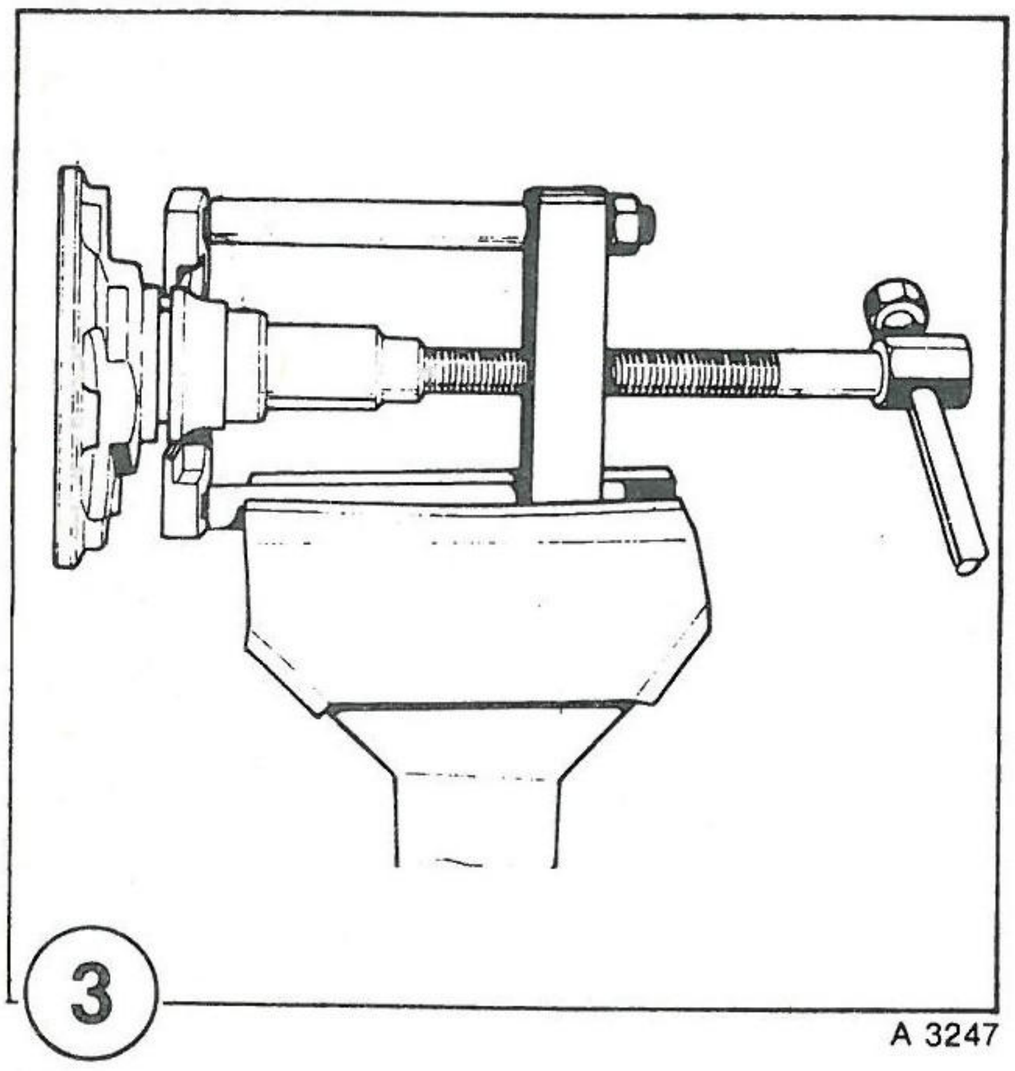

A 3247

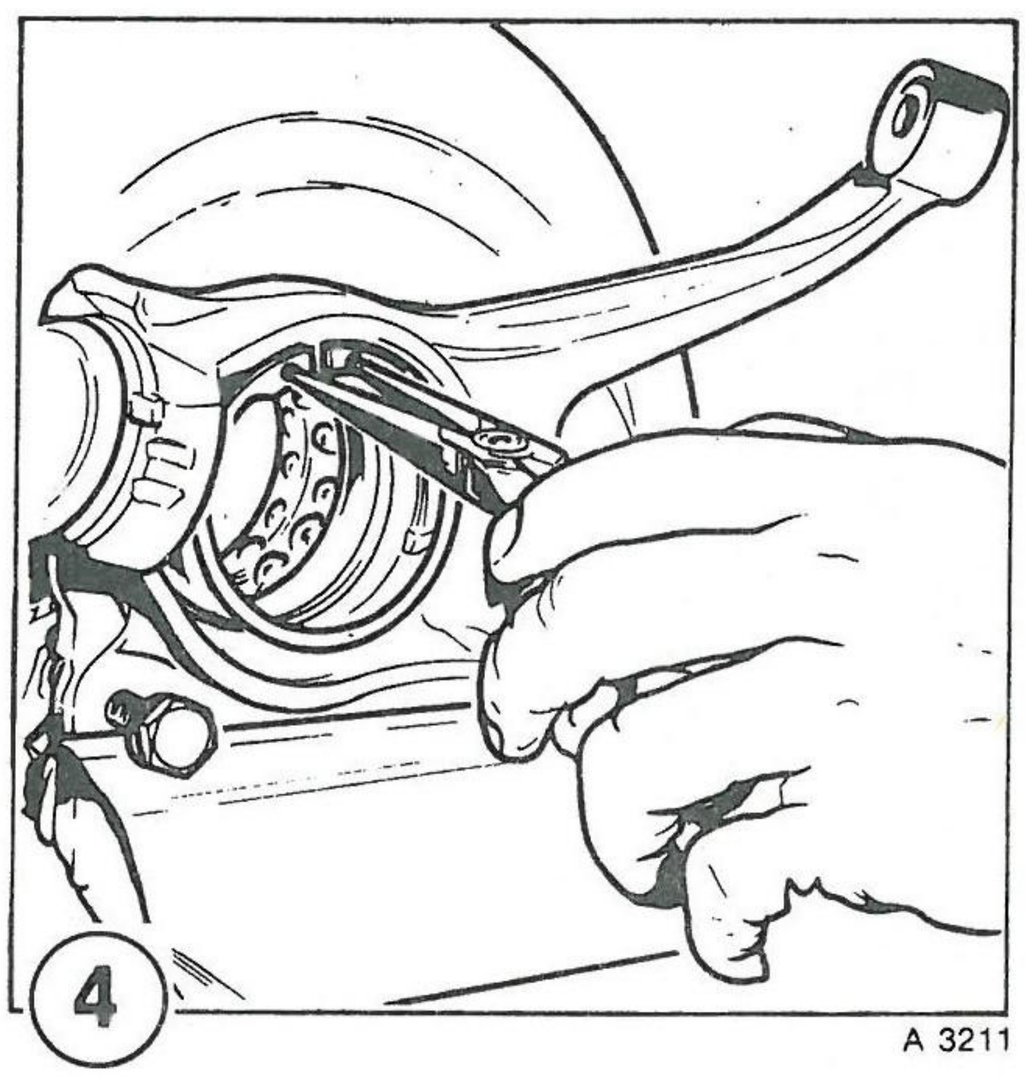

A 3211

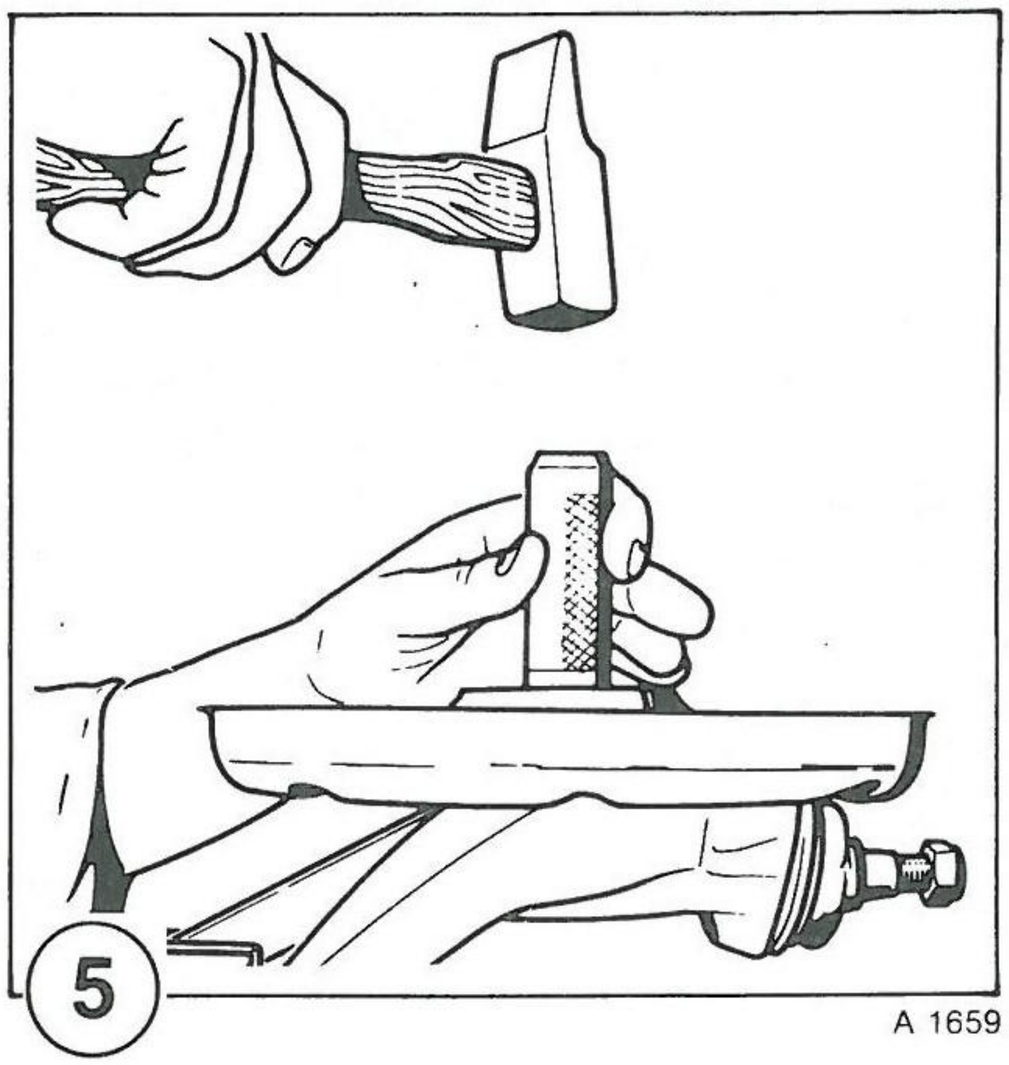
5
A 1659

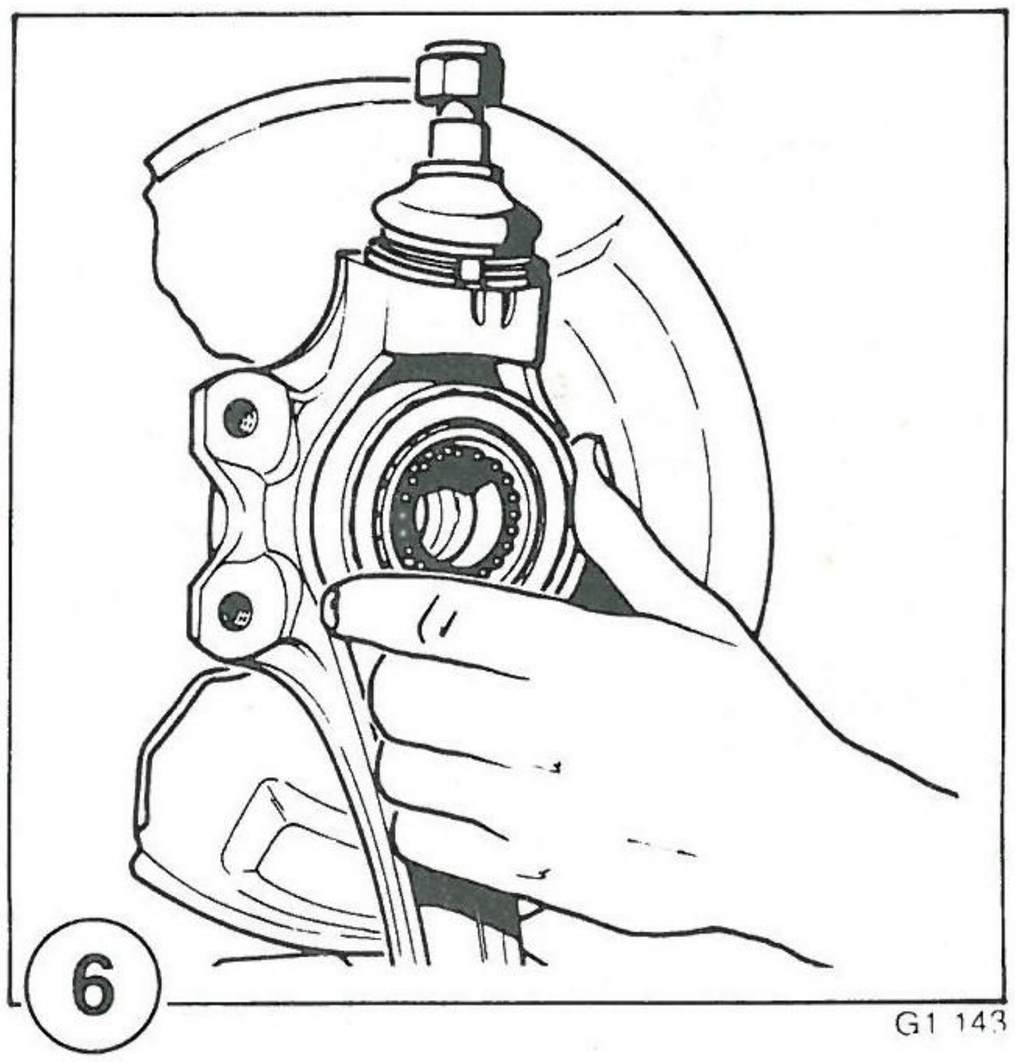
6
G1 143

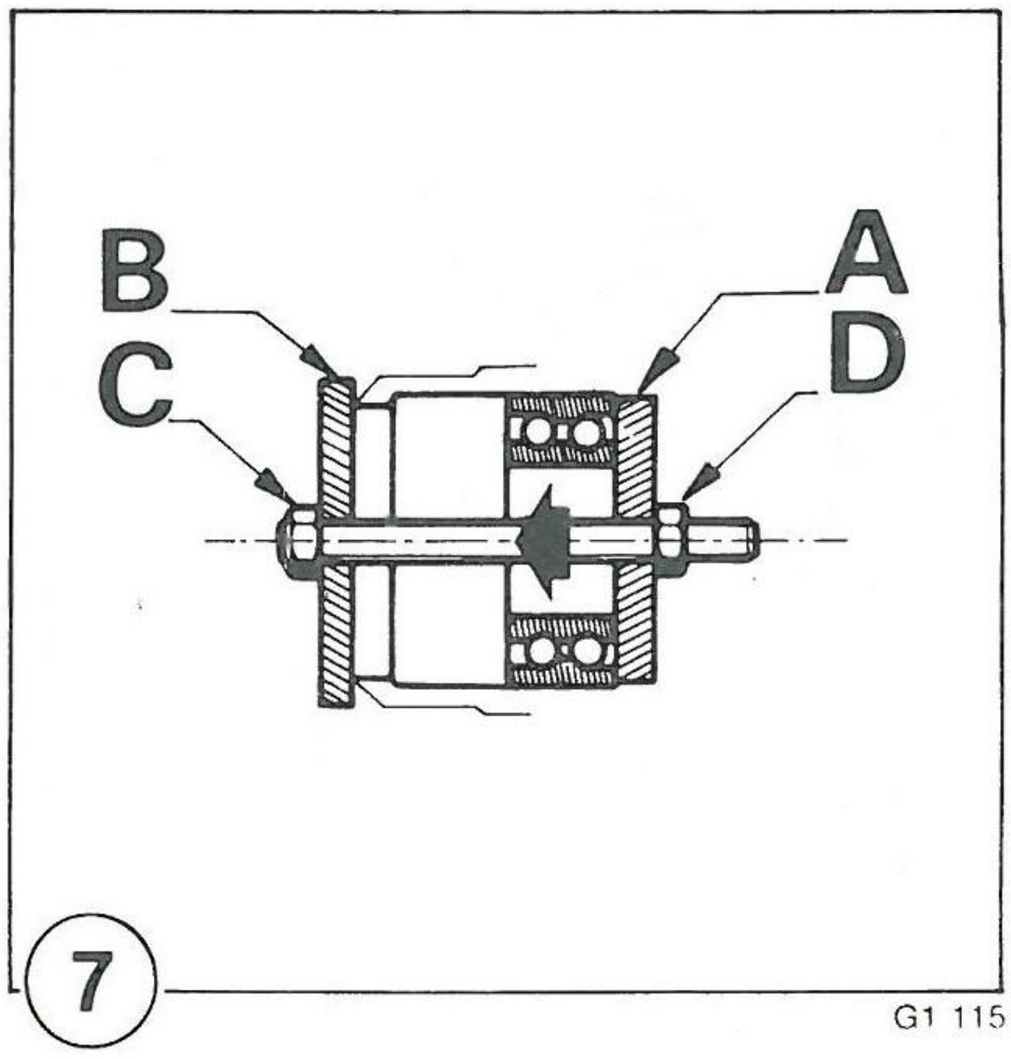
B
C
A
D
7
G1 115

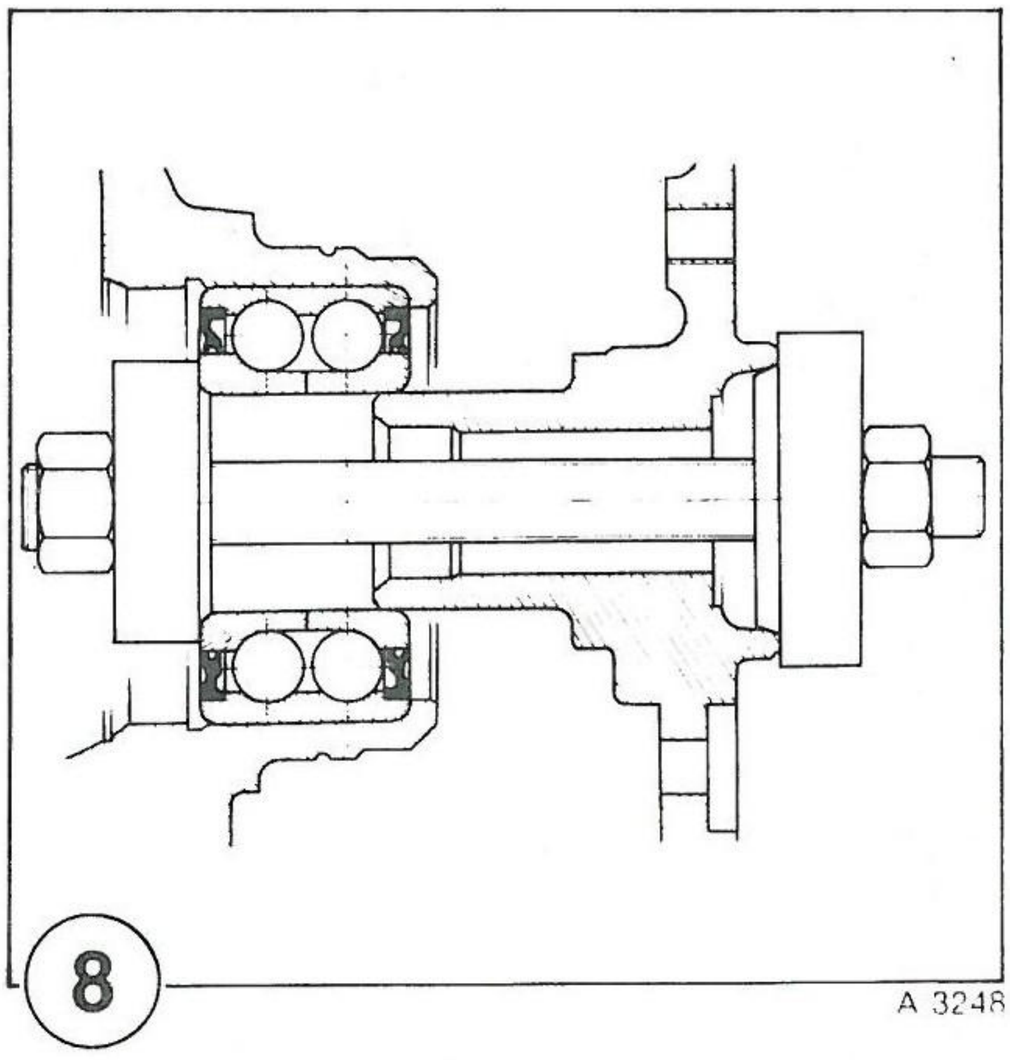
8
A 3248

VERVANGEN VAN EEN WIELLAGER (vervolg)

- Tik het lager m.b.v. de stempel 0002087500 en de stempelhouder/doorn 0001552200 uit de fusee (fig. 5).
- Reinig de boring in de fusee.

MONTEREN

- Schuif het lager in de boring van de fusee. Smeer tevoren de buitenzijde van het lager licht in met Shell Alvania EP 2-vet (fig. 6).
- Pers het lager vervolgens op zijn plaats m.b.v. het afgebeelde gereedschap (fig. 7).

A : ring van stempel 0002086000

B : ring van sleutel 0002090800

C : bout van sleutel 0002090800

D : moer.

- Monteer de lagerborgring.
- Pers de naaf in de fusee m.b.v. het gereedschap 0002091100 (fig. 8).
- Ga verder in omgekeerde volgorde van demontage te werk.

VERVANGEN VAN DE ONDERSTE FUSEEKOGEL

Belangrijk - Vervanging van de onderste fuseekogel is alleen mogelijk bij uitgebouwde fusee.

UITBOUWEN

- Bouw de fusee uit.
- Plaats de fusee in een bankschroef die van zachte beschermplaten is voorzien (de fusee zo dicht mogelijk bij de remschijf vastklemmen om tordering te voorkomen).
- Ontborg de ringmoer (A) (fig. 1) van de fuseekogel.
- Plaats de sleutel 0016901600 op de fuseekogel en klem de sleutel vast door de oorspronkelijke moer (B) (fig. 1) op de kogelbout te draaien.
- Draai de fuseekogel uit de fusee.

INBOUWEN

- Het inbouwen geschiedt in omgekeerde volgorde.

  Smeer de stofkap van de fuseekogel in met Shell Retinax A-vet.
- Zet de ringmoer met het voorgeschreven aantrekkoppel vast.
- Borg de ringmoer.

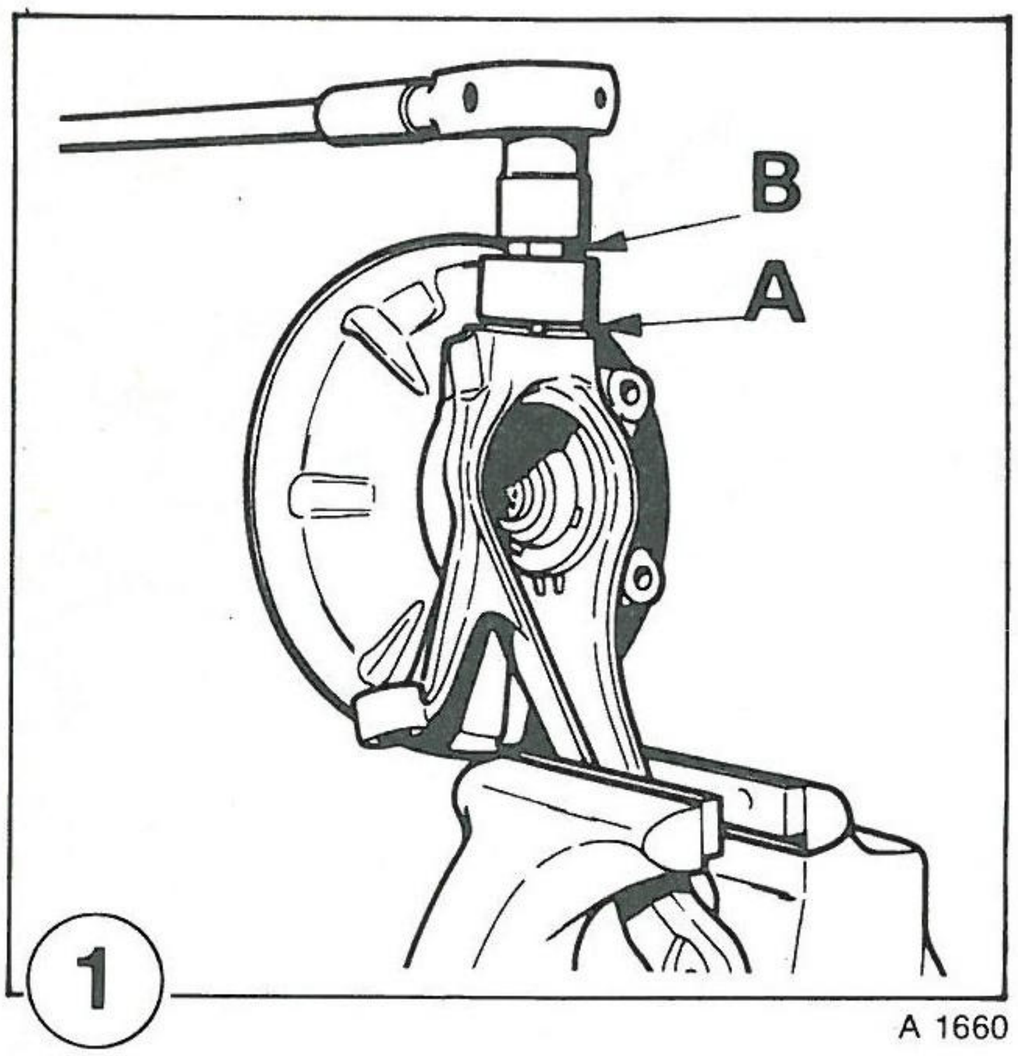
B
A
1
A 1660

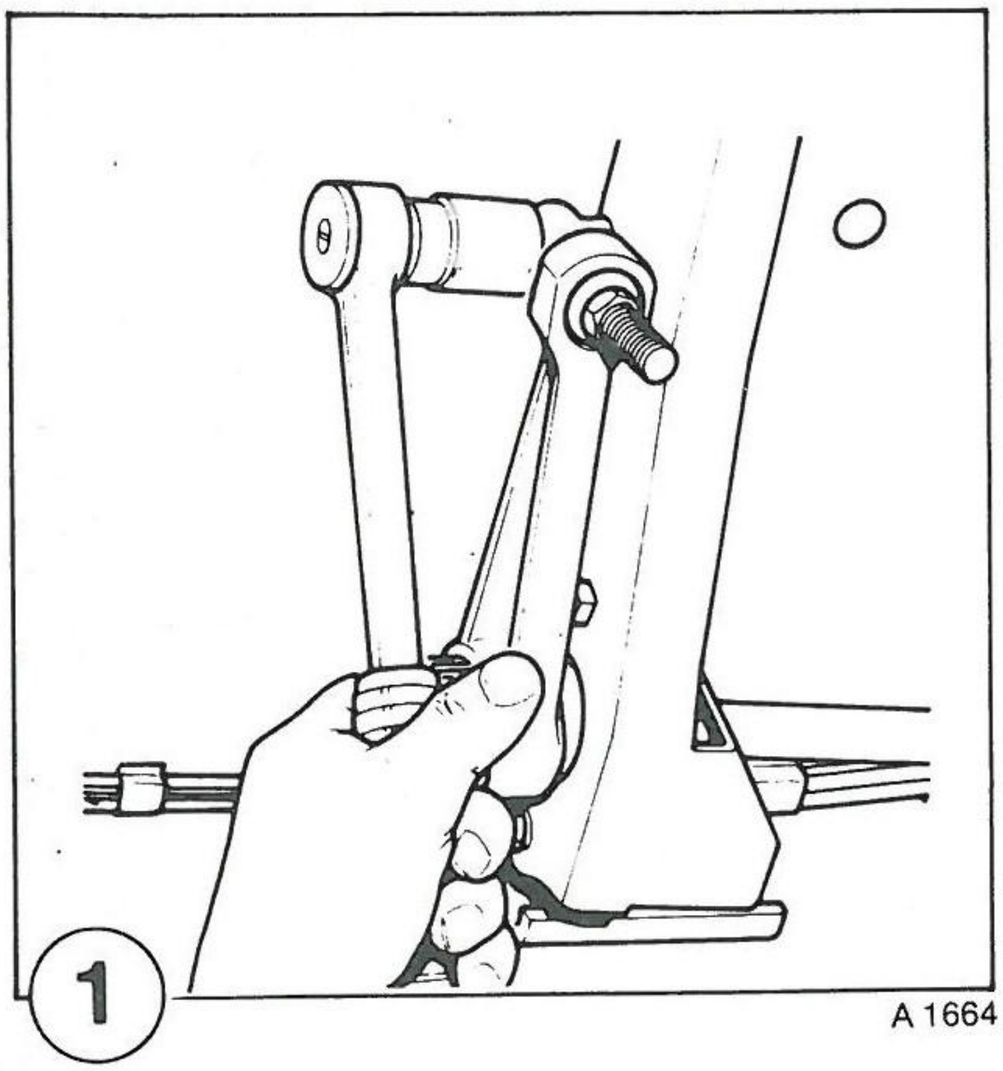
1
A 1664

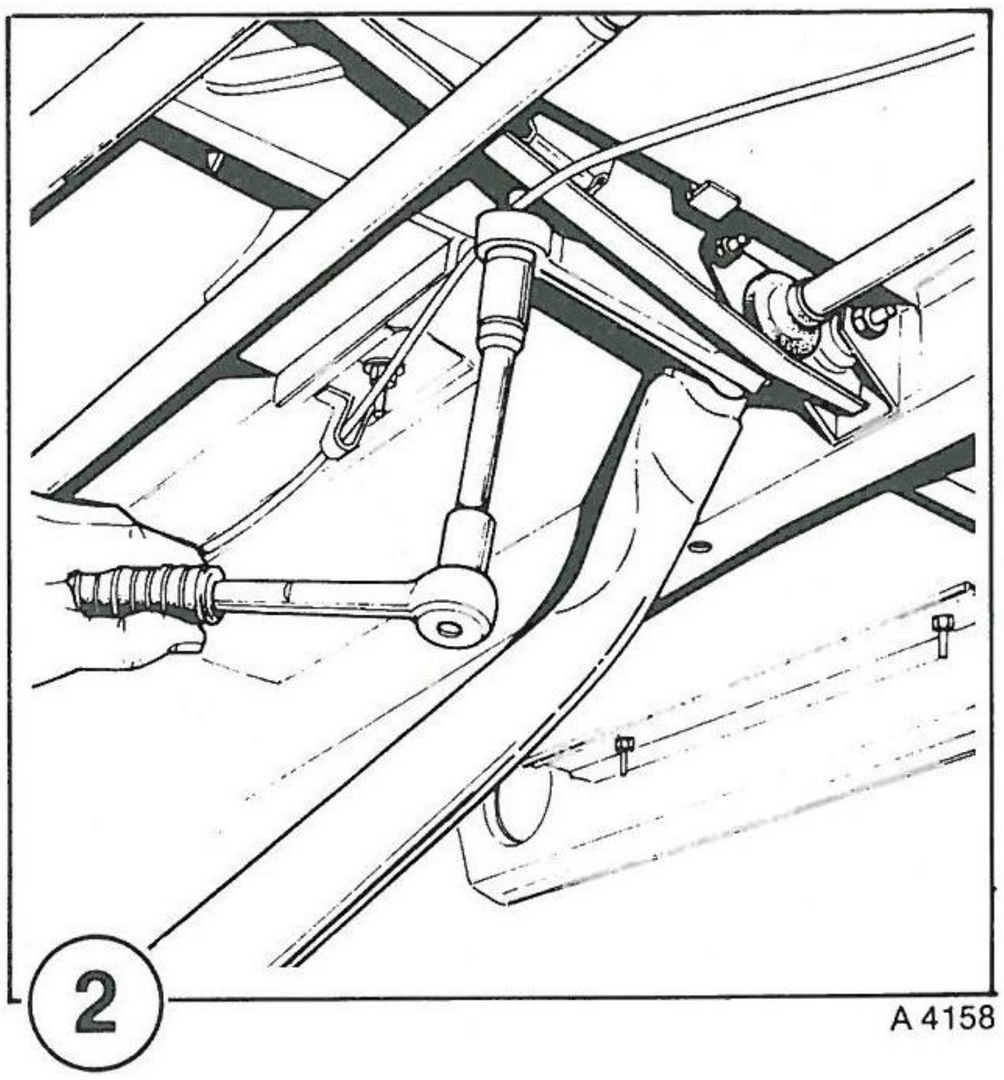
2
A 4158

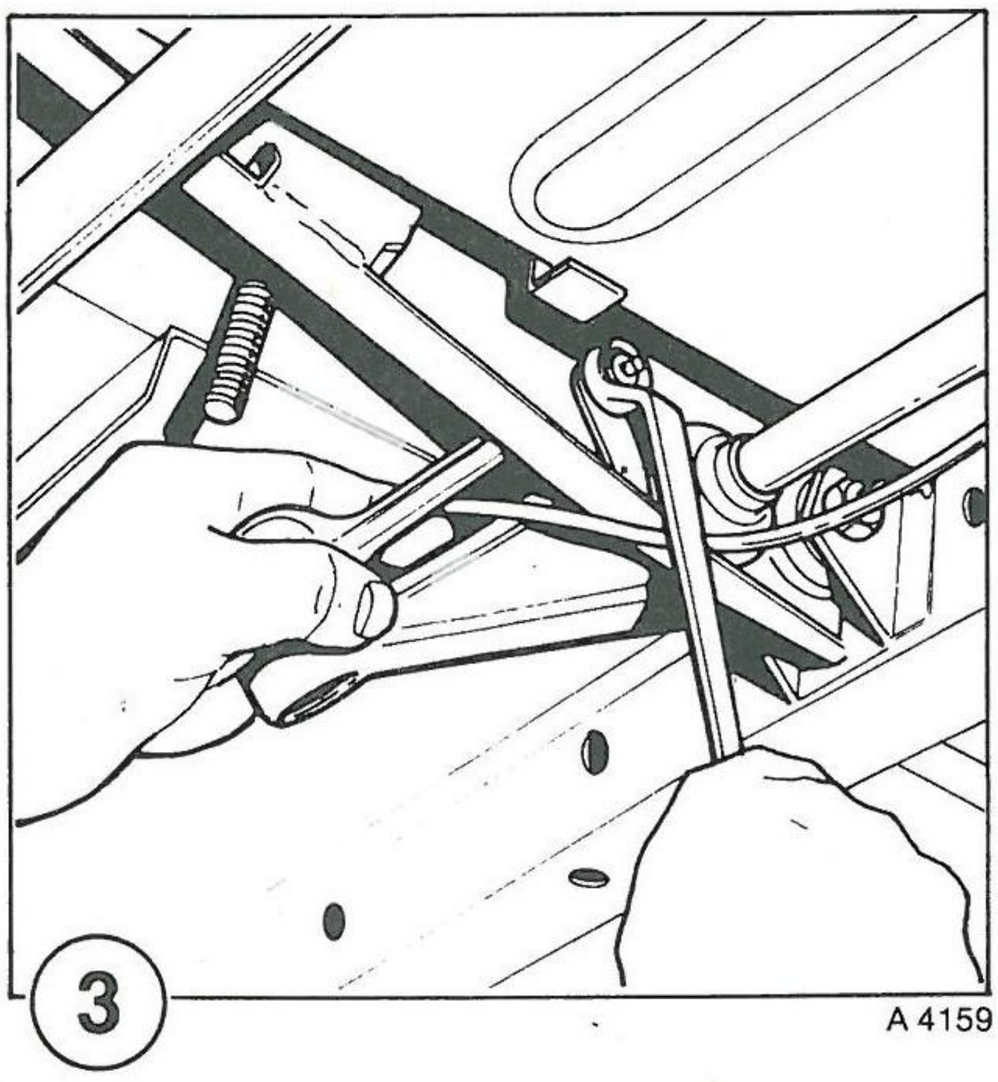
3
A 4159

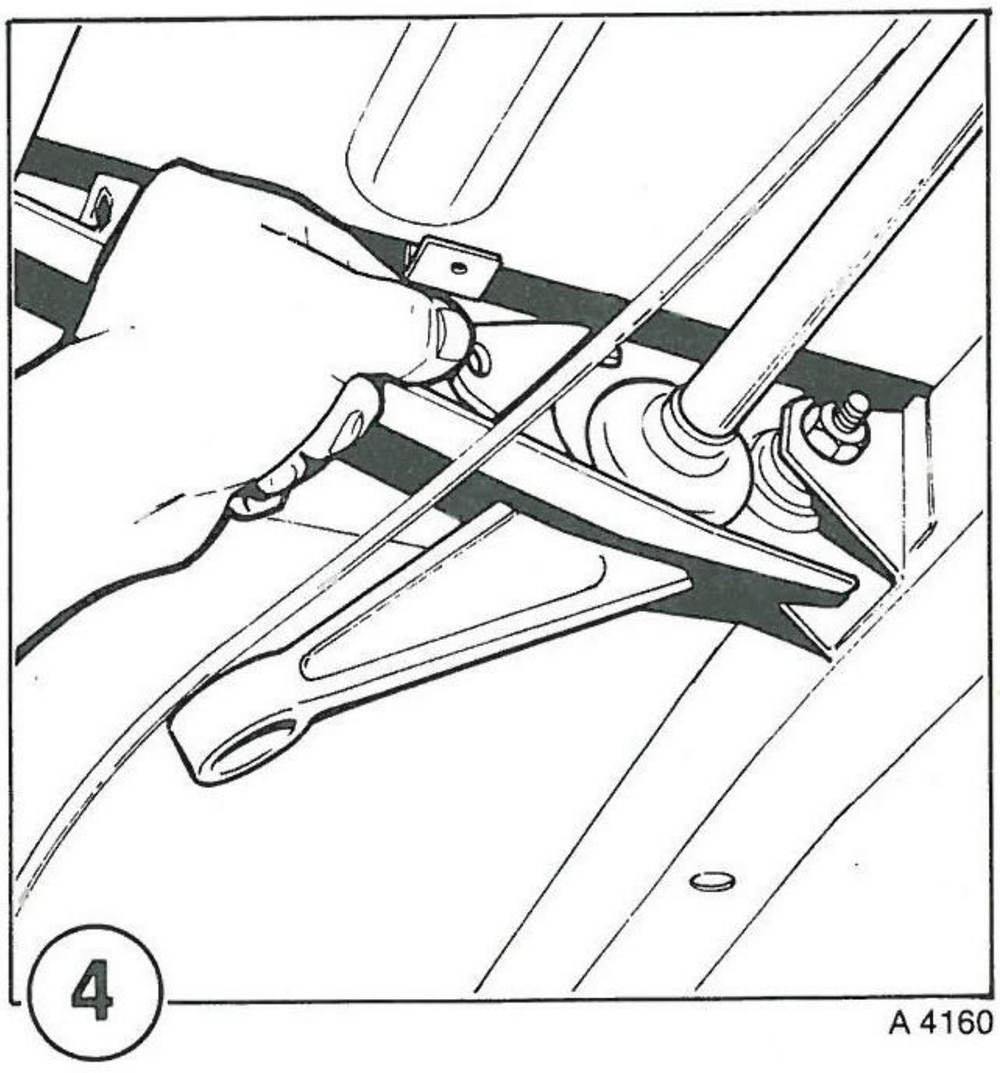
4
A 4160

UIT- EN INBOUWEN VAN EEN TORSIESTAAF

UITBOUWEN

Plaats de voorzijde van de wagen op bokken.

- Draai de bout waarmee het stelmechanisme aan de verankeringsbalk is bevestigd enkele omwentelingen los (fig. 1).
- Span de torsiestaaf m.b.v. de sleutel 0002091600.
- Verwijder de stelmoer (fig. 2).
- Ontspan de torsiestaaf.
- Verwijder de bevestigingsbout van het vorkstuk (fig. 3).
- Neem het vorkstuk weg (fig. 4).

UIT- EN INBOUWEN VAN EEN TORSIESTAAF (vervolg)

- Verwijder de naaf tezamen met de stelhefboom van de torsiestaaf (fig. 5).
- Trek de torsiestaaf naar achteren toe los en neem hem onder de wagen uit (fig. 6).

INBOUWEN

Ga in omgekeerde volgorde van uitbouwen te werk.

Smeer de uiteinden van de torsiestaaf met Shell Retinax A-vet.

Om het afstellen van de bodemhoogte te vergemakkelijken, moet de stelhefboom in de in fig. 7 afgebeelde stand op de torsiestaaf worden gemonteerd.

- Stel de bodemhoogte van de wagen af (zie hoofdstuk Ka0a).

Verklaring van fig. 7

A : verankeringsbalk

B : bevestigingsgat van de stelbout

C : hefboom

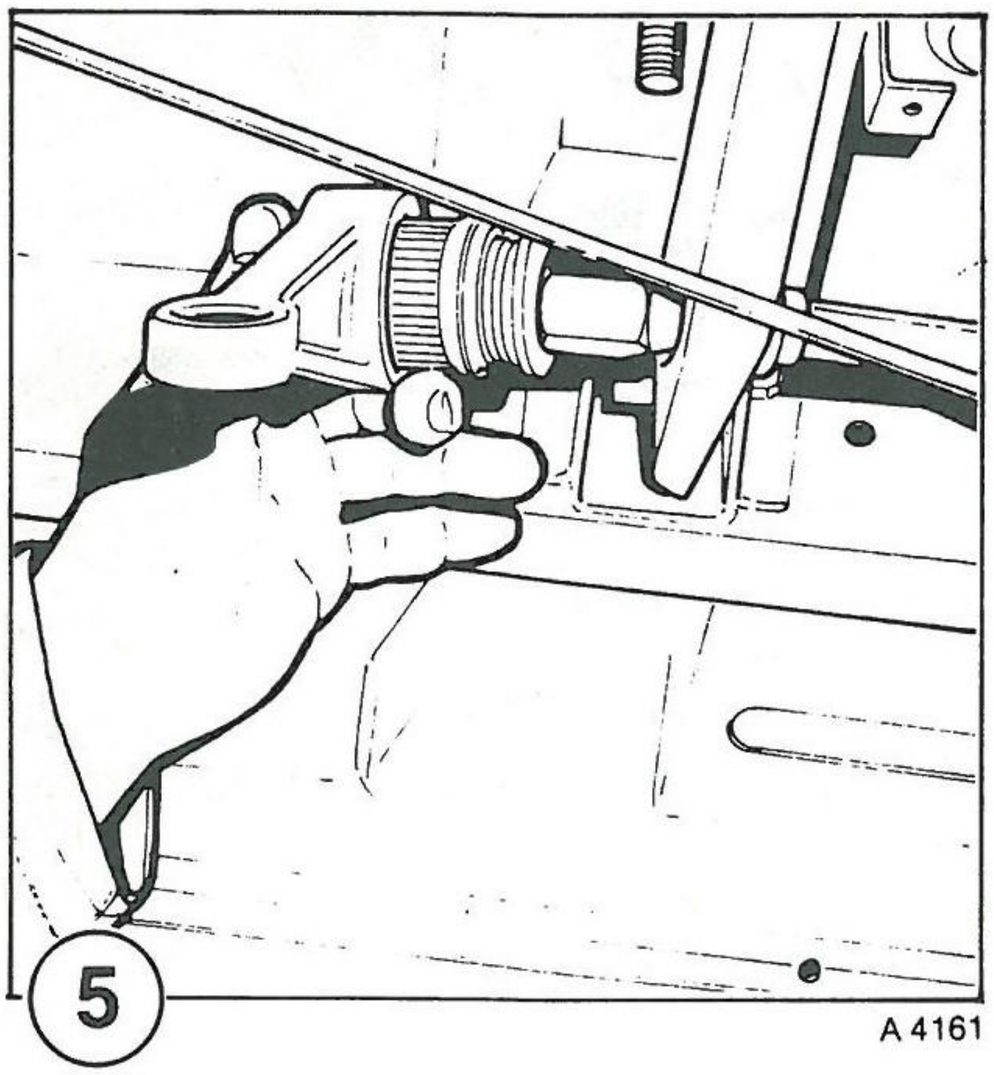

5

A 4161

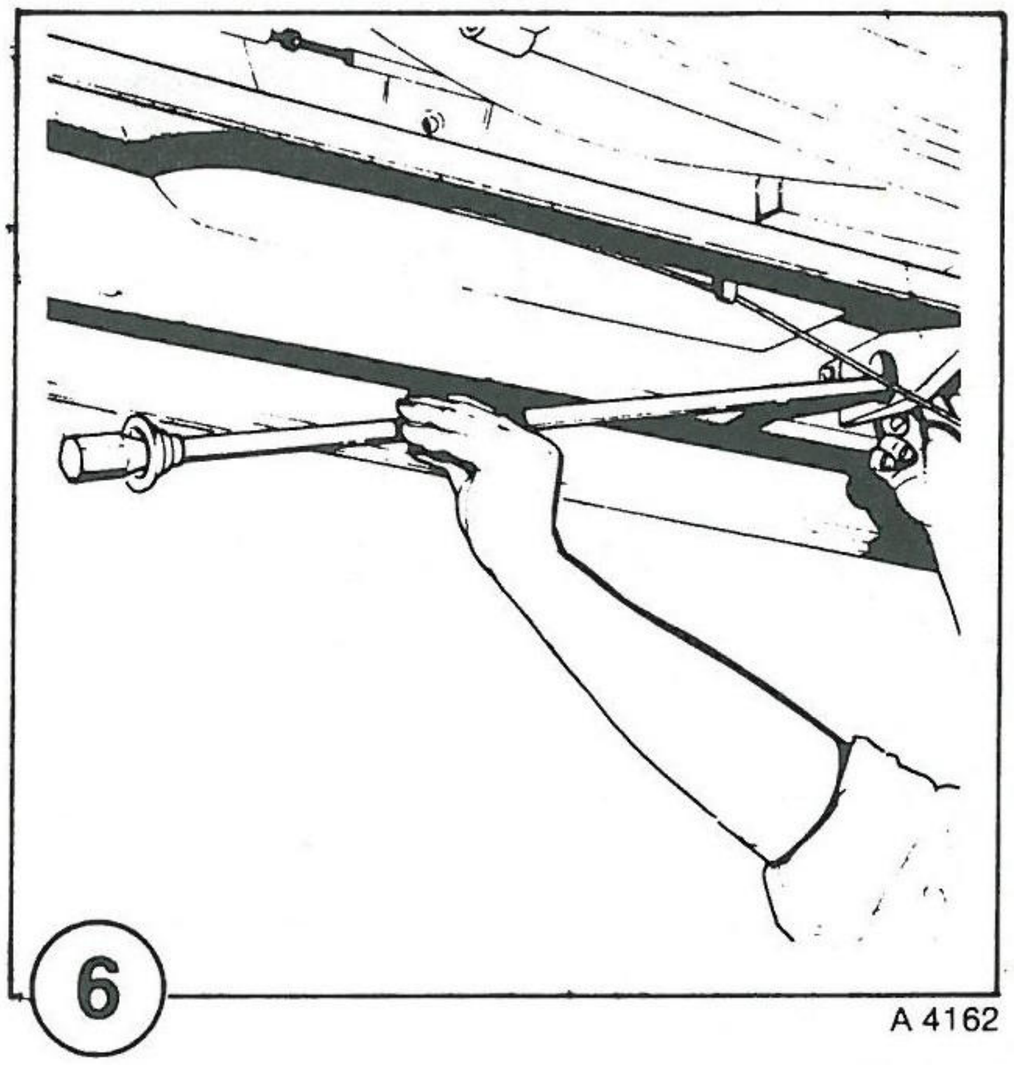

6

A 4162

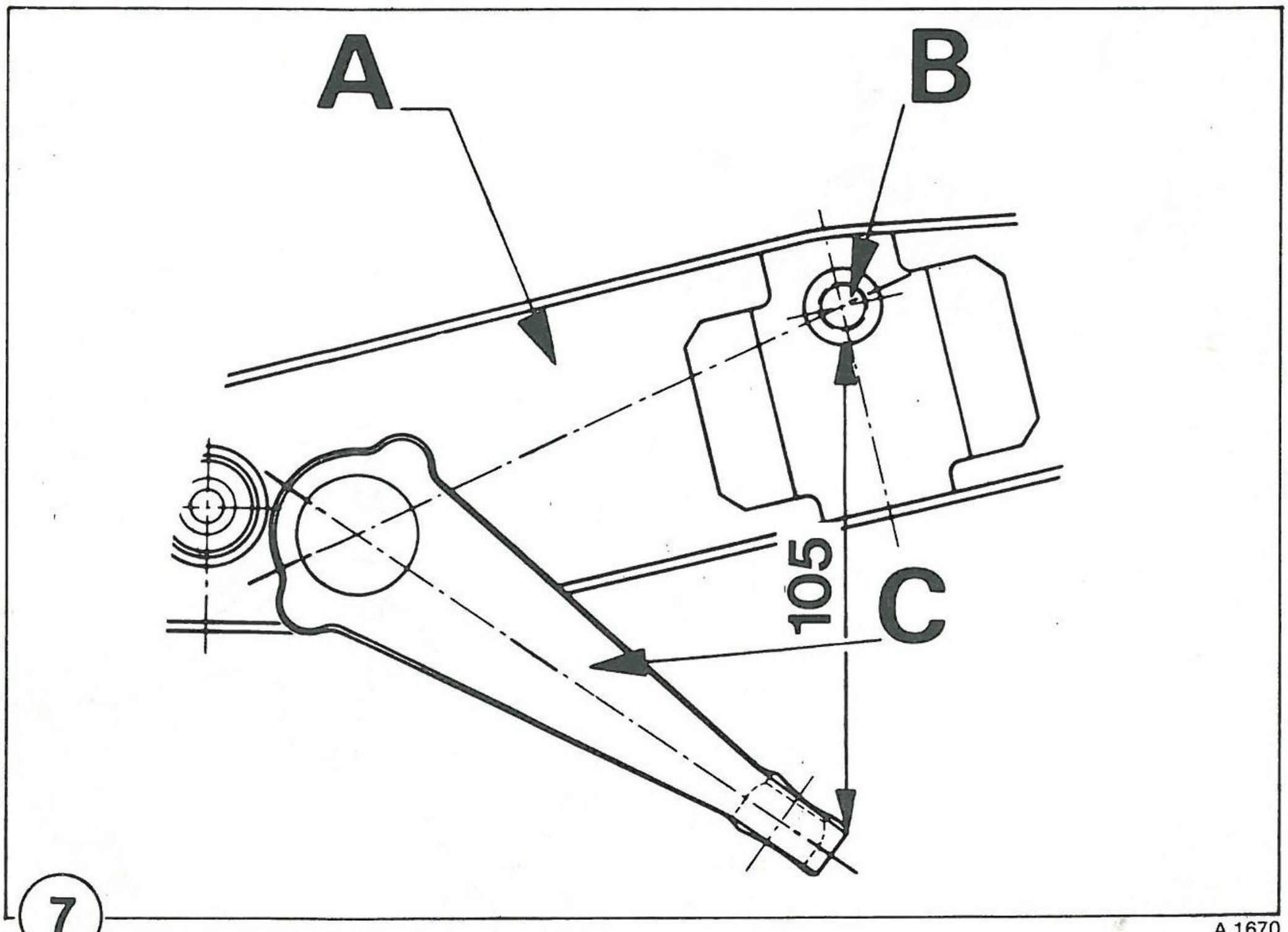

7

A 1670

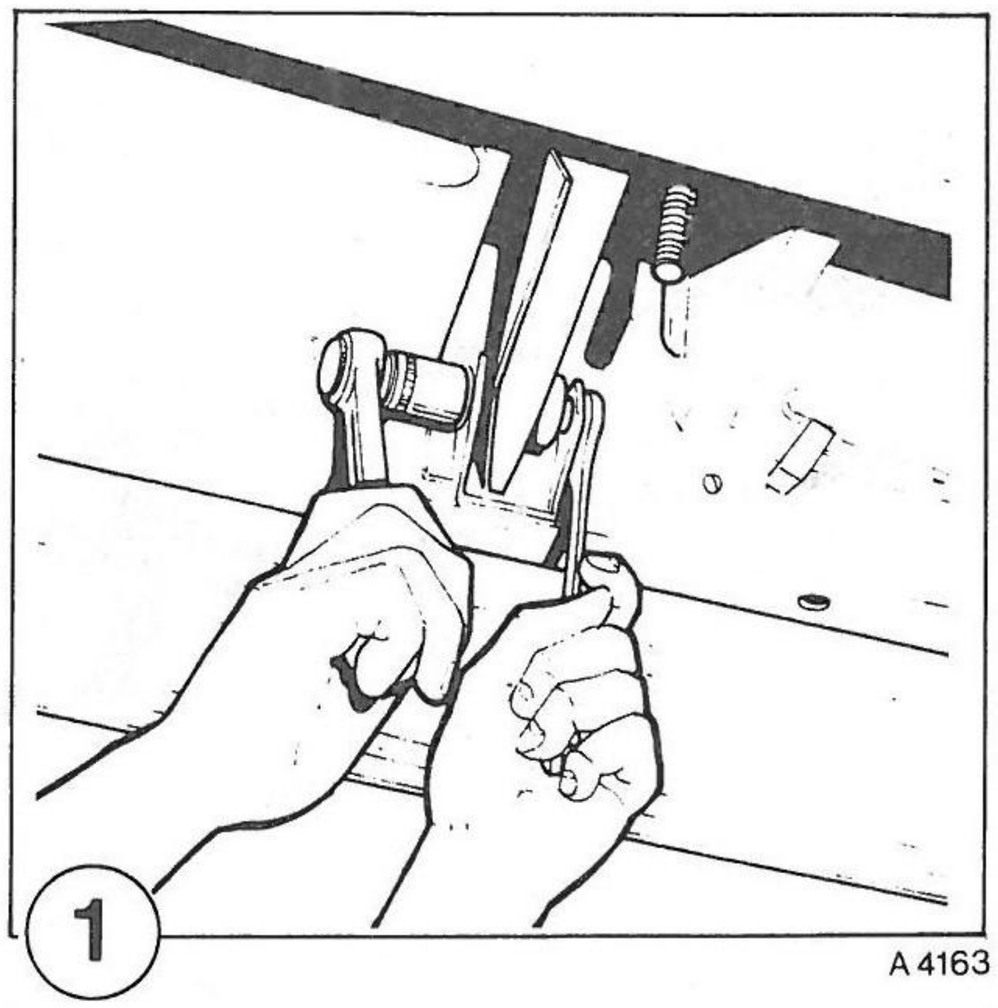
1
A 4163

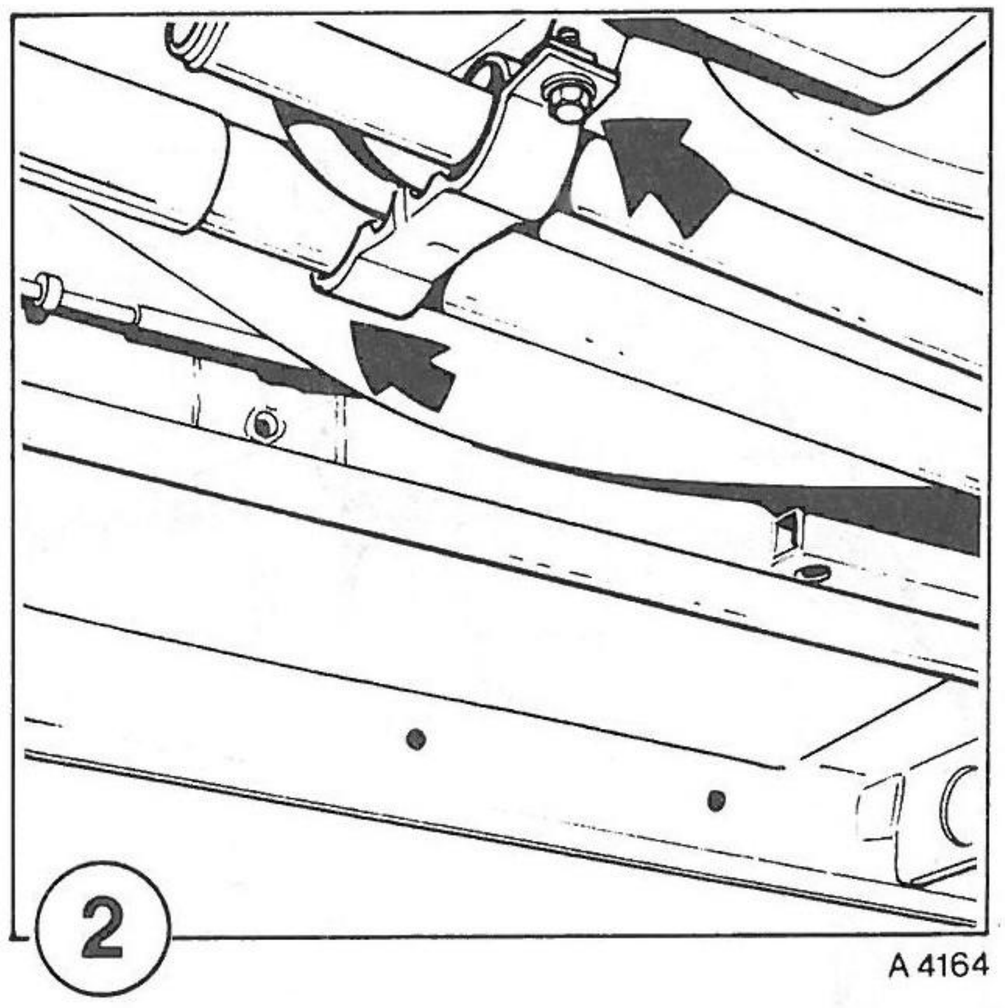
2
A 4164

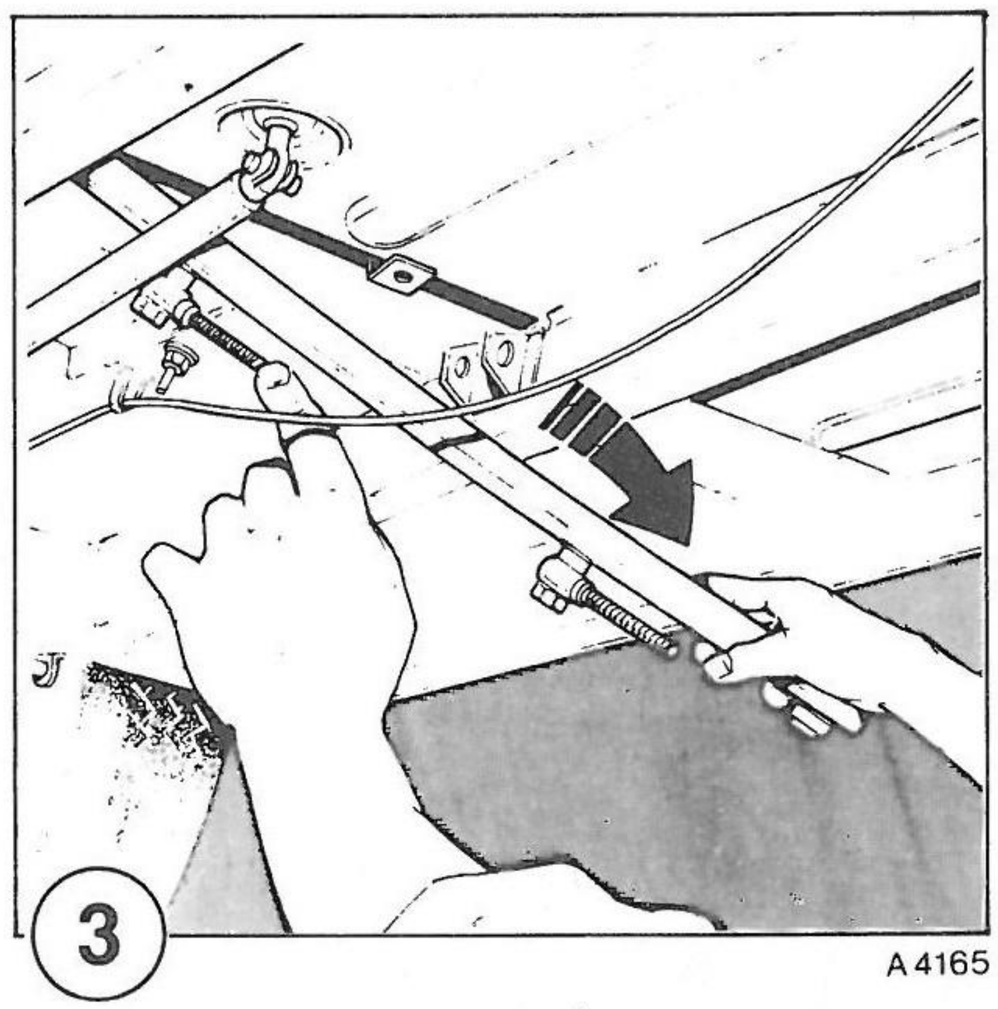
3
A 4165

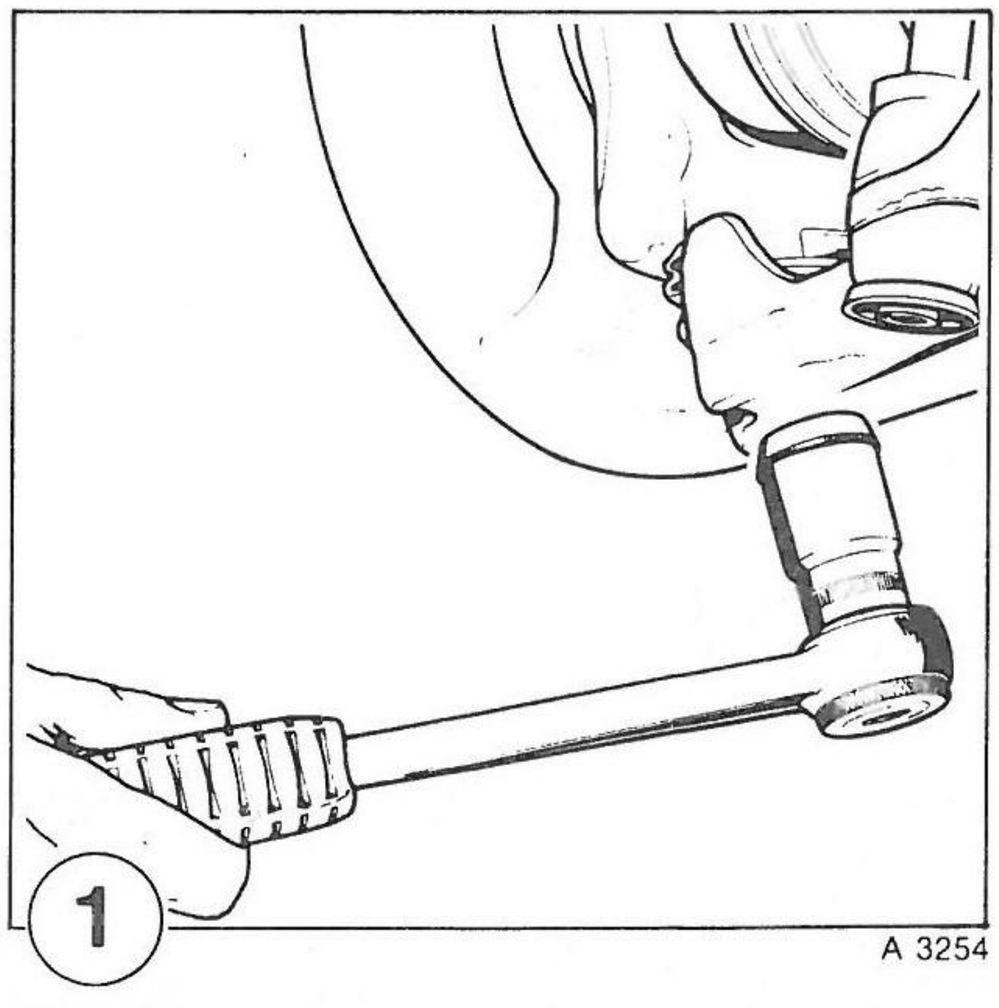
1
A 3254

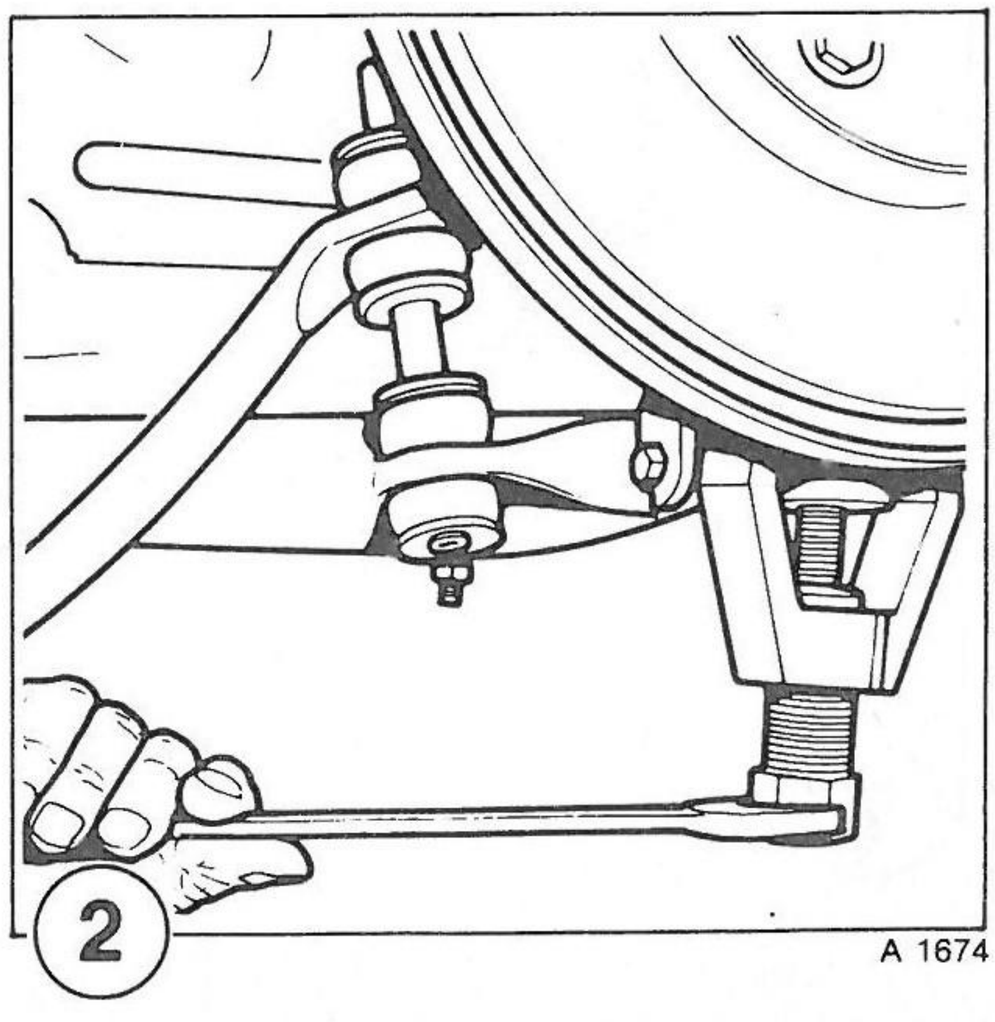
2
A 1674

UIT- EN INBOUWEN VAN DE VERANKERINGSBALK VAN DE TORSIESTAVEN

Belangrijk - Raadpleeg de voorschriften voor het monteren van de torsiestaven.

UITBOUWEN

Rijd de wagen op een hefbrug en plaats de voorzijde op bokken.

- Ontspan de torsiestaven en verwijder ze vervolgens (zie voorgaande).
- Verwijder de twee bouten waarmee de steunrubbers van de balk op de carrosserie zijn bevestigd (fig. 1).
- Draai de bouten van de steunen voor de koelvloeistofleidingen los (fig. 2).
- Neem de balk naar de linkerzijde toe onder de wagen uit (fig. 3).

INBOUWEN

- Inbouwen geschiedt in omgekeerde volgorde van uitbouwen.
- Stel de bodemhoogte van de wagen af (zie hoofdstuk Ka0a).

UIT- EN INBOUWEN VAN EEN ONDERSTE WIELDRAAGARM

Belangrijk - Raadpleeg de voorschriften voor het monteren van de torsiestaven.

UITBOUWEN

Rijd de wagen op een hefbrug, plaats de voorzijde op bokken en verwijder de voorwielen.

- Ontspan de torsiestaven en verwijder ze vervolgens.
- Maak aan de desbetreffende zijde van de wagen de voorschokdemper los van de onderste wieldraagarm.
- Verwijder de moer van de onderste fuseekogel (fig. 1).
- Maak de onderste fuseekogel los van de wieldraagarm m.b.v. de trekker 0001553300 (fig. 2).

UIT- EN INBOUWEN VAN EEN ONDERSTE WIELDRAAGARM (vervolg)

- Verwijder de bevestigingsbouten van de stabilisatorstanglagers (fig. 3).
- Verwijder aan de desbetreffende zijde van de wagen de vertikale trekstang van de stabilisatorstang (fig. 4).
- Verwijder eventueel het anti-rammelplaatje van de torsiestaaf uit de boring van de onderste wieldraagarm (fig. 5).
- Verwijder de moer van de wieldraagarmas (fig. 6) en houd daarbij de as tegen m.b.v. een zware schroevedraaier (fig. 7).
- Druk de as naar achteren (fig. 8).
- Verwijder de onderste wieldraagarm.

INBOUWEN

Inbouwen geschiedt in omgekeerde volgorde van uitbouwen.

- Zet de moer van de wieldraagarmas pas vast nadat de voorwielophanging m.b.v. de trekstangen is belast.

BELANGRIJK

- **Vergeet niet om het anti-rammelplaatje in de boring van de onderste wieldraagarm aan te brengen.**
- **Smeer de uiteinden van de torsiestaaf met Shell Retinax A-vet.**
- Stel de bodemhoogte van de wagen af (zie hoofdstuk Ka0a).

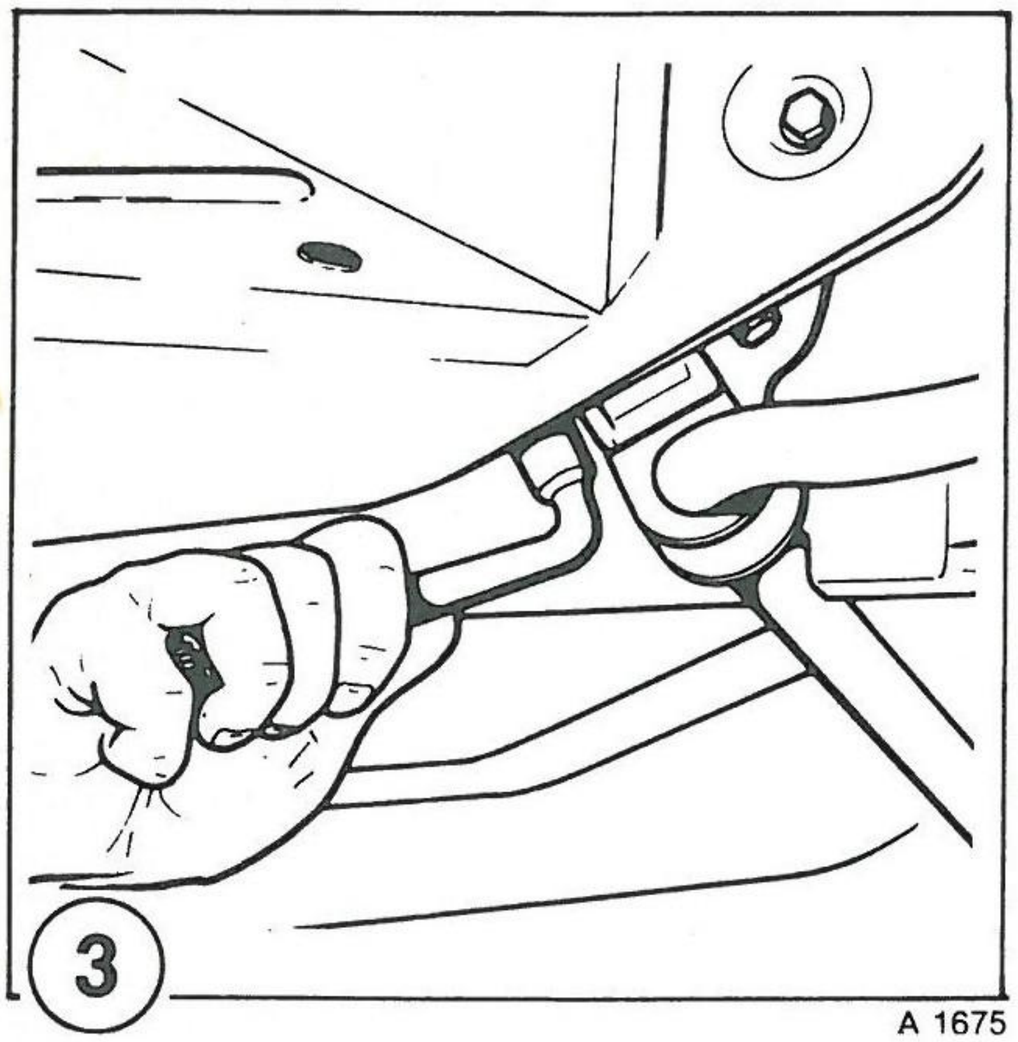

A 1675

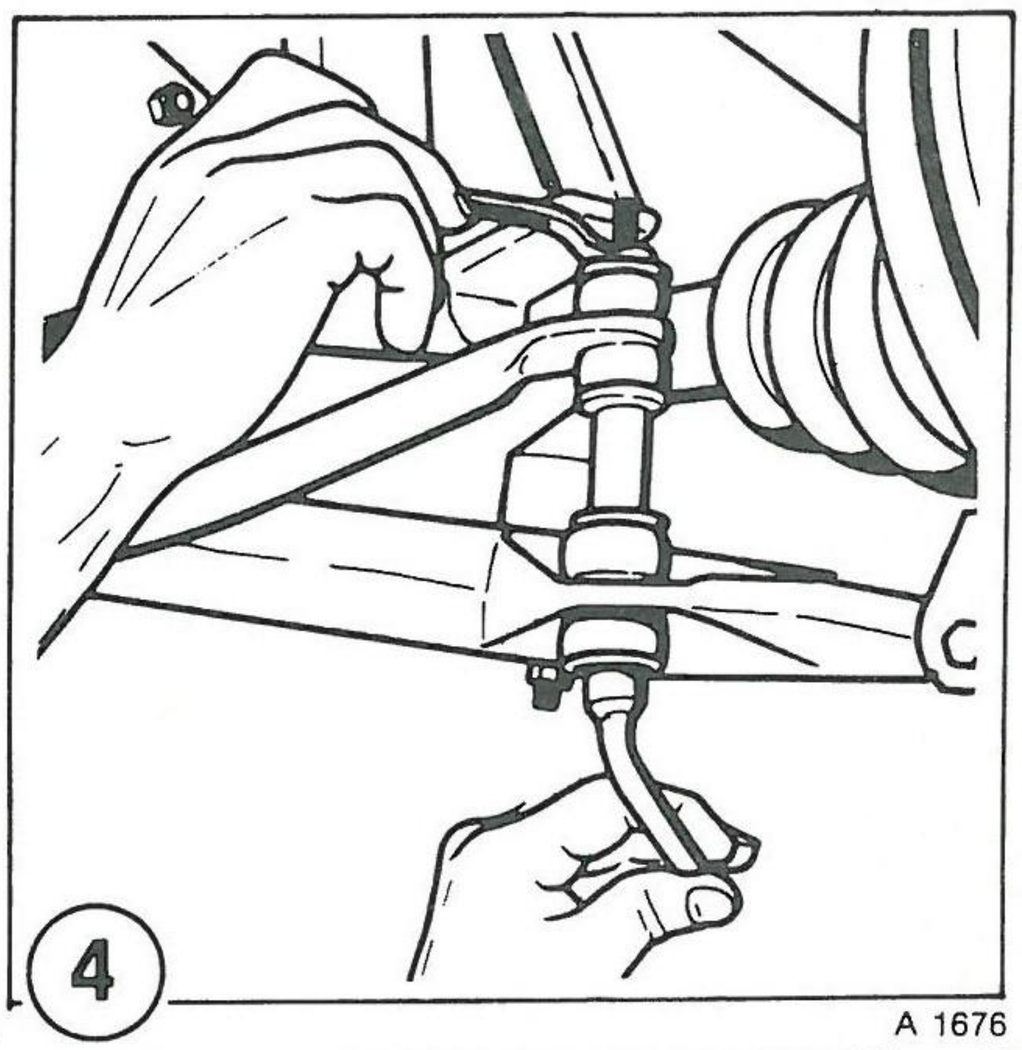

A 1676

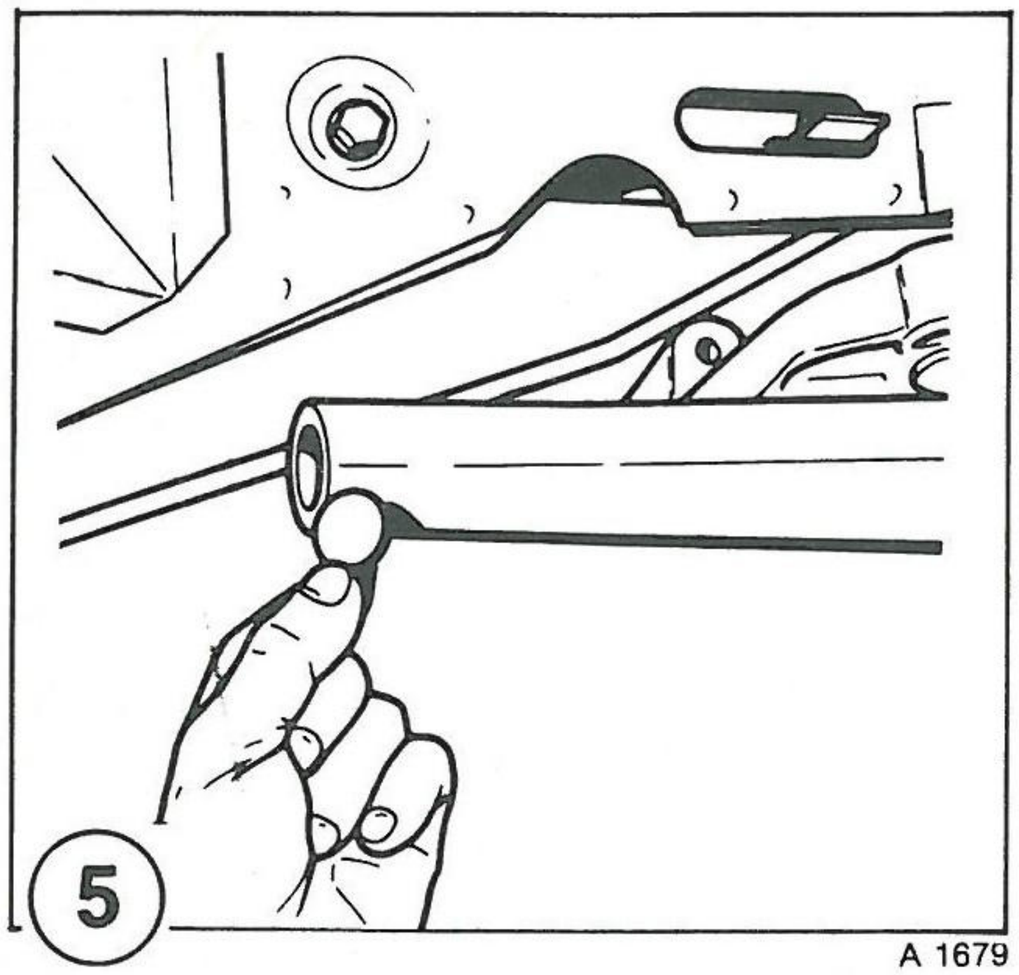

A 1679

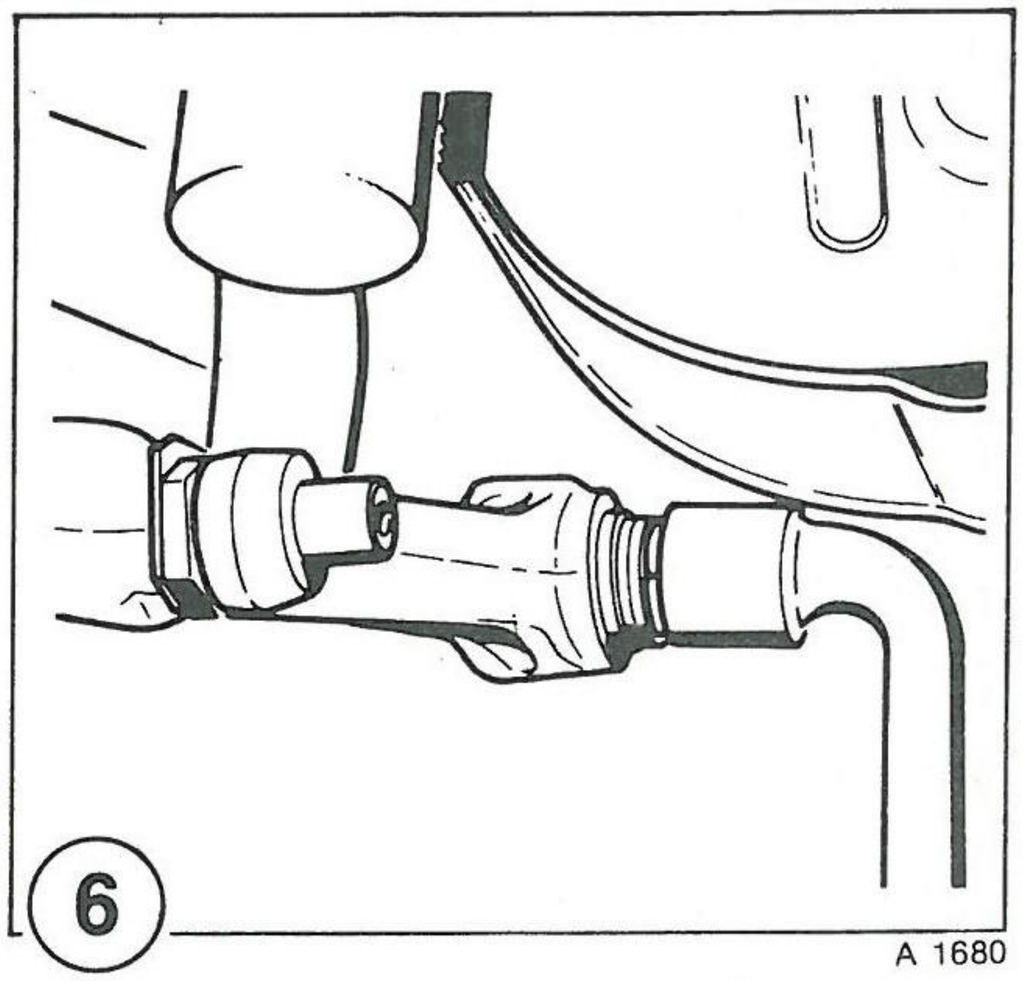

A 1680

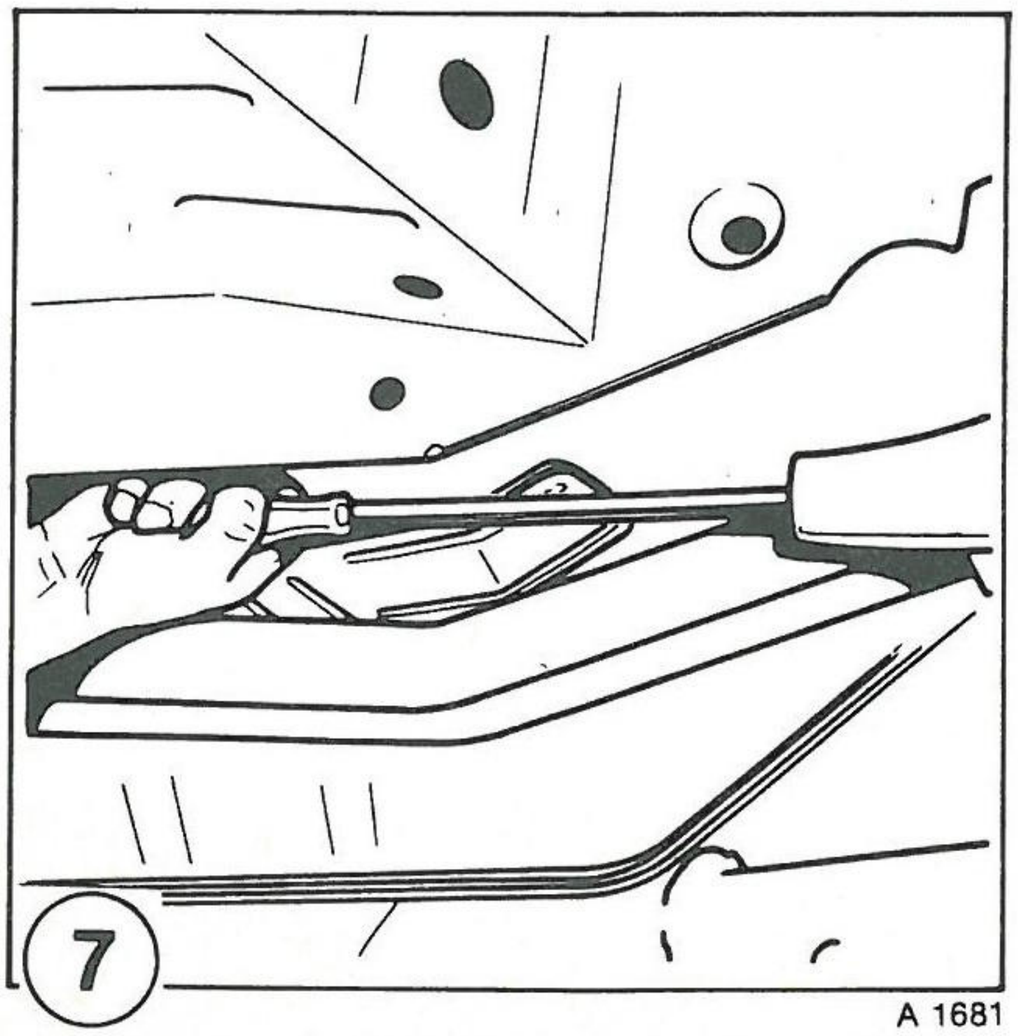

A 1681

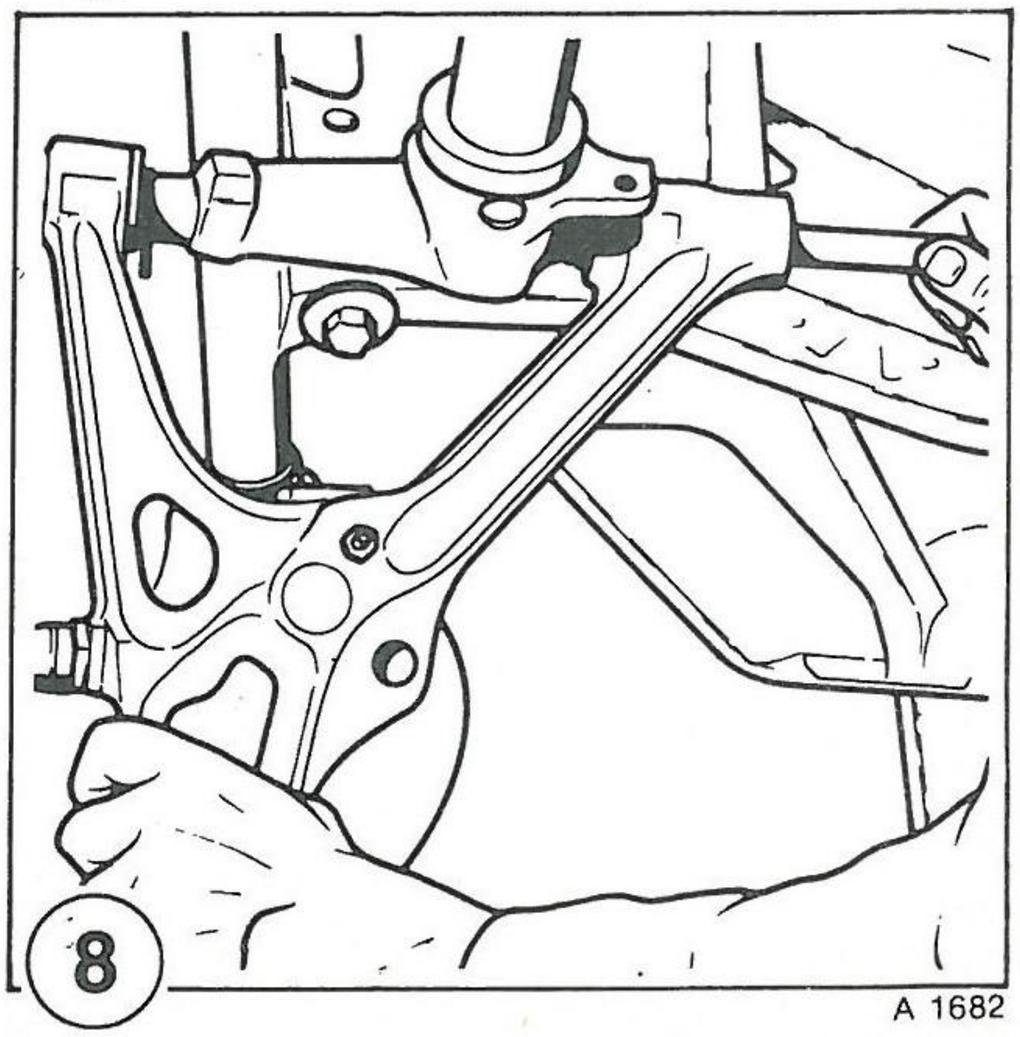

A 1682